Манометры коррозионностойкие с трубчатой пружиной Ø 100мм, Ø 160мм

Назначение: Предназначены для измерения избыточного и/или вакуумметрического давления агрессивных некристаллизующихся сред (жидкостей, газов); при гидрозаполнении - в условиях повышенных вибраций и пульсаций

Технические характеристики:

Диаметр корпуса,мм	100, 160
Класс точности	1,0
Диапазон измерения, МПа	• **МП** - от 0 до 0,06/ 0,1/ 0,16/ 0,25/ 0,4/ 0,6/ 1,0/ 1,6/ 2,5/ 4/ 6/ 10/ 16/ 25/ 40/ 60/ 100/ 160 • **ВП** - от -0,1 до 0 • **МВП** - от -0,1 до 0,06/ 0,15/ 0,3/ 0,5/ 0,9/ 1,5/ 2,4 по заказу: кгс/см2, бар
Рабочие нагрузки	постоянная нагрузка: 3/4 шкалы переменная нагрузка: 2/3 шкалы кратковременная нагрузка: 100% шкалы
Исполнение корпус-штуцер	МП100 (160)НН - радиальное МП100 (160)НН/РФп - радиальное с передним фланцем МП100 (160)НН/РФз - радиальное с задним фланцем МП100 (160)НН/РСк - радиальное со скобой МП100 (160)НН/Тэ - эксцентрично-осевое МП100 (160)НН/ТэФп - эксцентрично-осевое с передним фланцем МП100 (160)НН/ТэФз - эксцентрично-осевое с задним фланцем МП100 (160)НН/ТэСк - эксцентрично-осевое со скобой
Штуцер	сталь нержавеющая, M20x1,5 (по умолчанию), G1/2, 1/2NPT - SW22 - □22
Измерительный элемент	сталь нержавеющая, ≤ 6,0 МПа - пружина Бурдона > 6,0 МПа - многовитковая пружина
Механизм	сталь нержавеющая
Циферблат	алюминиевый сплав, белый, шкала чёрная
Корпус	сталь нержавеющая
Стекло	многослойное безопасное
Обечайка	сталь нержавеющая, байонет (резьба)
Стрелка	с корректором нуля
Степень защиты	IP54, по заказу - IP65
Наполнение	глицерин - Ву, силикон ВуСл
Климатическое исполнение	У2 по ГОСТ 15150-69
Температура окружающей среды	без наполнения: -40... +60 °С наполнение (глицерин): -17... +60 °С наполнение (силикон): -40... +60 °С
Температура измеряемой среды	без наполнения - до +200 °С с наполнением - до +100 °С
Виброзащищённость	группа L3 по ГОСТ 12997-80
Средний срок службы	10 лет
Масса, кг	Ø 100 - 0,52 Ø 160 - 0,97
Опции	• заводской номер (по умолчанию) • пломбировка корпуса • степень защиты IP65 • технологическая черта • специальная шкала (температурная для фреонов и аммиака) • внутренний демпфер (юза) • стрелка минимального и/или максимального давления (с/без ябедника) (?) • кислородное исполнение - О2 **• исполнение для Токр= -60С (УХЛ1, IP65)** **• исполнение для Тизм= +300С (У2, IP54)**

Варианты исполнения / Чертежи

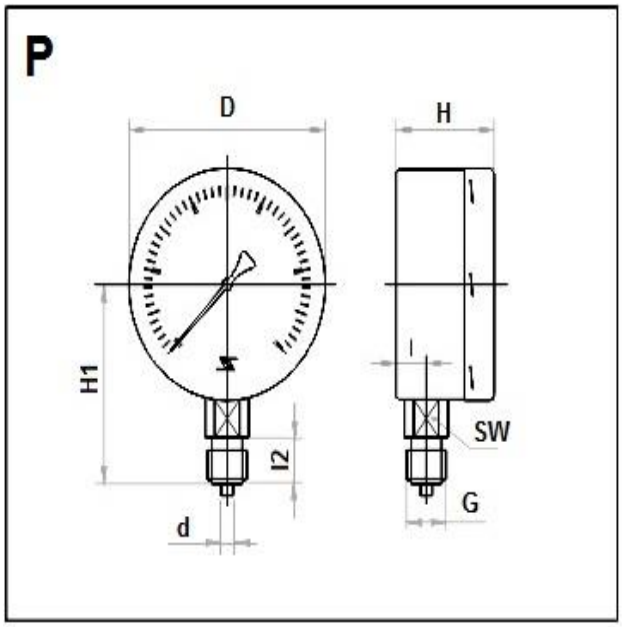

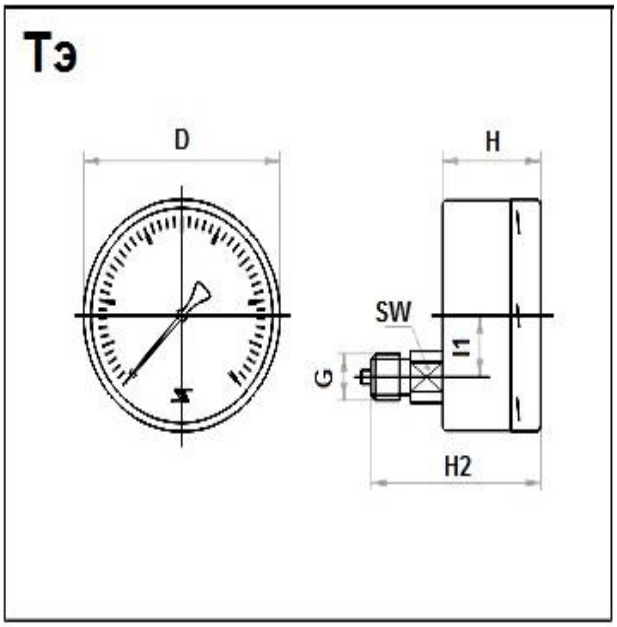

Размеры в миллиметрах

НД	D	H	H1	H2	l	l1	l2	d	SW	G
100	101	49	84	83	15,6	34,5	20	6	22	M20x1,5-8g G1/2-B
160	161	50	119	84	17,5					

Пример заказа

Манометр показывающий (**МП**), диаметром корпуса 100мм (**100**) из стали нержавеющей (**Н**), коррозионностойкий (**Н**), многослойным безопасным стеклом, радиальным расположением штуцера и скобой (**РСк**), пределом измерения 1,0МПа (**1,0 МПа**), с присоединительной резьбой штуцера М20х1,5:

Манометр МП100НН/РСк-1,0Мпа

ЦЕНА:

Тип	Диаметр корпуса, мм	Класс точности	Пределы измерений, МПа	Цена, руб. без НДС
ВП63НН	63	1,5	-0,1...0	997
МВП63НН			-0,1...0,06/ 0,15/ 0,3/ 0,5/ 0,9/ 1,5/ 2,4	997
МП63НН			0...0,1/ 0,16/ 0,25/ 0,4/ 0,6/ 1,0/ 1,6/ 2,5/ 4	997
			0...6/ 10/ 16/ 25/ 40	1186
ВП100НН	100	1	-0,1...0	2304
МВП100НН			-0,1...0,06/ 0,15/ 0,3/ 0,5/ 0,9/ 1,5/ 2,4	2304
МП100НН			0...0,1/ 0,16/ 0,25/ 0,4/ 0,6/ 1,0/ 1,6/ 2,5/ 4	2304
			0...6/ 10/ 16/ 25/ 40/ 60	2539
			0...100	2539
ВП160НН	160	1	-0,1...0	3379
МВП160НН			-0,1...0,06/ 0,15/ 0,3/ 0,5/ 0,9/ 1,5/ 2,4	3379
МП160НН			0...0,1/ 0,16/ 0,25/ 0,4/ 0,6/ 1,0/ 1,6/ 2,5/ 4	3379
			0...6/ 10/ 16/ 25/ 40/ 60	3706
			0...100	

ОПЦИИ:

	63мм	100мм	160мм
передний фланец (Фп)	295 руб.	315 руб.	351 руб.
задний фланец (Фз)	295 руб.	315 руб.	351 руб.
гидрозаполнение - глицерин	29	55	107
гидрозаполнение - силикон	42	110	250
Внутренний демпфер (юза), латунь	65 руб.		
Индивидуальный номер	по умолчанию		
Специальная шкала (черта, кгс/см2, бар)	без наценки		
Кислородное исполнение - О2	по запросу		