Дифманометры стрелочные показывающие ДСП-80 РАСКО, ДСП-80В РАСКО

Предназначены для измерения перепада давления различных газов, неагрессивных по отношению к примененным конструкционным материалам, в т.ч. на счетчиках газа, газовых фильтрах, струевыпрямителях и других устройствах с целью контроля их технического состояния и степени загрязнения. Совместно с устройством дистанционной передачи информации (УДПИ) обеспечивают сигнализацию о выходе перепада давлений за заданные пределы, а с УДПИ-Ех — во взрывоопасных помещениях.

ДСП-80-РАСКО используются в системах газоснабжения коммунальных и промышленных объектов и подключаются к точкам отбора давлений на входе и выходе контролируемого газового оборудования в соответствии с Правилами ПР50.2.019-2006.

ОСНОВНЫЕ ТЕХНИЧЕСКИЕ ХАРАКТЕРИСТИКИ

Верхний предел измерения перепада давления, кПа	1; 1,6; 2,5; 4; 6; 10; 16; 25; 40
Классы точности	1,5; 2,5; 4 (индикаторное исполнение)
Предельно допускаемое рабочее избыточное давления, МПа	0,6; 1; 1,6
Температура рабочей среды	от минус 30 до плюс 60°С
Климатическое исполнение	У3 (но для работы при температуре от минус 40 до плюс 70°С и относительной влажности до 98 % при температуре 35°С)
Степень защиты –	IP55
Масса, кг, не более	1,1 (без вентильного блока) 2,8 (с вентильным блоком)

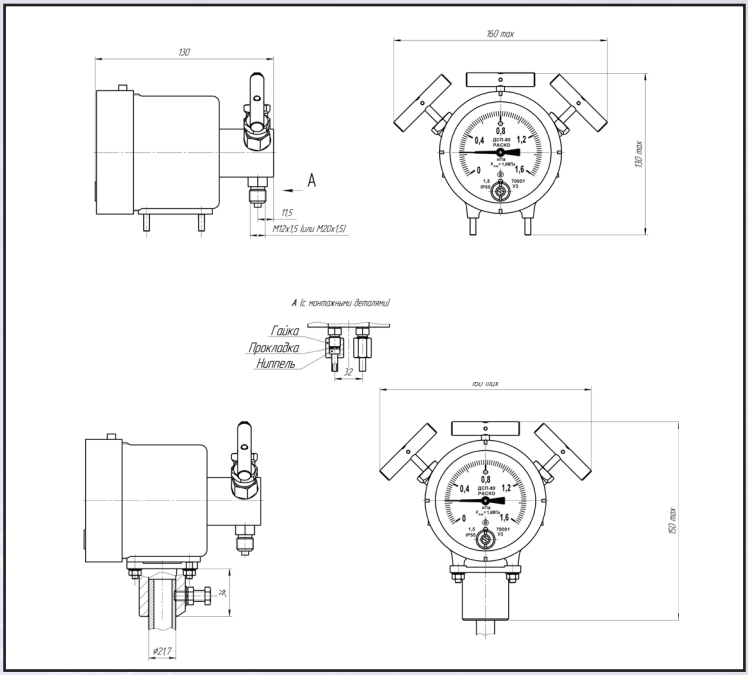

Габаритные и присоединительные размеры дифманометра ДСП-80В РАСКО

www.k-avtomatika.ru +7 (495) 988-09-59 9880959@mail.ru