OBSOLETE

Преобразователи давления OEM-применения
Модель ECO-1

Применение

- Машиностроение
- Гидравлика
- Общепромышленные применения

Специальные особенности

- Диапазоны от 0 ... 1 бар до 0 ... 1000 бар
- Выходные сигналы по току или напряжению
- Корпус и части, контактирующие с измеряемой средой, из CrNi-Стали
- Температура измеряемой среды -40 °C ... +100 °C
- Проводные подключения через L-разъем или проводные выводы

Преобразователь давления ECO-1

Описание

Широкий диапазон применения
Преобразователи давления ECO-TRONIC ® были разработаны для использования в различном оборудовании со встроенными средствами измерения давления. Типичные области применения - это средства управления и автоматизации различных машин и механизмов, а также системы охлаждения, отопления и кондиционирования.

Различная измерительная технология
Диапазоны давления от 0...1 бар до 0....1000 бар позволяют применять преобразователь в большинстве областей техники. В преобразовате-лях, имеющих область измерения до 10 бар (атм) применяется надежный пьезорезистивный чувствительный элемент. В преобразователях, имеющих область измерения от 16 до 1000 бар применяются тензорезистивные чувствительные элементы, идеально подходящие для применения в гидравлике.

Различные сигналы
С различными стандартными выходными сигналами, например 4 ... 20 мА (2-проводная), или 0 ... 10 В, 1 ... 5 В и 1 ... 6 В (3-проводная), преобразователь может легко быть установлен в различные системы. Электромагнитная совместимость в соответствие с EN 61 326 гарантирует хорошуб передачу сигнала даже в сложных условиях эксплуатации.

Превосходное соотношение цена/качество
Превосходные характеристики преобразователя ECO-TRONIC обеспечивают экономичное решение измерительных задач как для OEM-клиентов (устанавливающих преобразователи на собственную продукцию), так и для применения на объектах с большим количеством измерительных точек.

Преобразователь давления ECO-1 для судостроения и морской промышленности — *Модель ECO-1* — *смотри Типовой лист PE 81.18*
Преобразователь давления для мобильной гидравлики — *Модель MH-2* — *смотри Типовой лист PE 81.37*
OEM-Преобразователь давления с датчиком на керамической основе — *Модель OC-1* — *смотри Типовой лист PE 81.41*

WIKA
Part of your business

Приборы & Автоматика +7 (495) 712-32-09, 712-32-18, 988-09-59 k-avtomatika.ru 9880959@mail.ru

OBSOLETE

Технические данные		Модель ECO-1							
Диапазон измерений	бар	1	1.6	2.5	4	6	10	16	25
Предельно допустимое давление	бар	5	10	10	17	35	35	80	50
Предел прочности	бар	6	12	12	20,5	42	42	96	80
Диапазон измерений	бар	40	60	100	160	250	400	600	1000
Предельно допустимое давление	бар	80	120	200	320	500	800	1200	1500
Предел прочности	бар	200	300	500	800	1250	1300	1800	3000
		{Абсолютное давление: 0 ... 1 бар абс до 0 ... 16 бар абс}							
Материалы									
■ Смачиваемые детали		Нержавеющая сталь							
■ Корпус?		Нержавеющая сталь							
Разделительная жидкость		Синтетическое масло только для диапазонов до 16 бар							
		{Галокарбоновое масло для кислородных применений} *)							
Напряжение питания U_B	DC В	10 ? U_B ? 30 (14 ... 30 с выходным сигналом 0 ... 10 В, 1 ... 6 В)							
Выходной сигнал и		4 ... 20 мА, 2-пров. R_A ? (U_B – 10 В) / 0.02 А с R_A в Ом и U_B в Вольт							
максимальная нагрузка R_A		0 ... 10 В, 3-пров. R_A >10 кОм							
		1 ... 5 В, 3-пров. R_A > 5 кОм							
		1 ... 6 В, 3-пров. R_A > 6 кОм							
Время срабатывания (10 ... 90 %)	ms	≤ 5 (≤ 10 мс при температуре среды < -30 °C для диапазонов до 16 бар)							
Погрешность **)	% от диапазона	≤ 1.0 (по предельной точке калибровки)							
	% от диапазона	≤ 0.5 (BFSL)							
Повторяемость	% от диапазона	≤ 0.1							
Стабильность в течение года	% от диапазона	≤ 0.3 (при соответствующей эксплуатации)							
Допустимая температура									
■ Измеряемой среды	°C	-40 ... +100°C **)				-40 ... +212°F **)			
■ Окружающей среды	°C	-30 ... + 80°C				-22 ... +176°F			
■ Хранения	°C	-30 ... +100°C				-22 ... +212°F			
■ Компенсации	°C	0 ... + 80°C				32 ... + 176°F			
Температурный коэффициент в									
диапазоне компенсации									
■ ТК нуля	% от диапазона	≤ 0.4 / 10 K							
■ ТК диапазона	% от диапазона	≤ 0.3 / 10 K							
CE-соответствие		89/336/EWG помехоустойчивость и ЭМС по EN 61 326							
		97/23/EG Директива по СИ давления							
Защита электроники		Защита от неправильной полярности и короткого замыкания							
Пылевлагозащита		IEC 60 529 / EN 60 529, смотри страницу 3							
Масса	кг	Около 0.15							

*) Температура измеряемой среды для кислородных версий: -30 ... +60 °C (-22 ... 140 °F).
**) Включая линейность, гистерезис и повторяемость. Калибровка в вертикальном положение с подводом давления снизу.
{ } Исполнения, выполненные в фигурных скобках { } являются дополнительными. Поставляются за отдельную плату.

Приборы & Автоматика +7 (495) 712-32-09, 712-32-18, 988-09-59 k-avtomatika.ru 9880959@mail.ru

OBSOLETE

Размеры в мм

L-разъем по
DIN EN 175301-803,
IP 65
Код заказа: A4

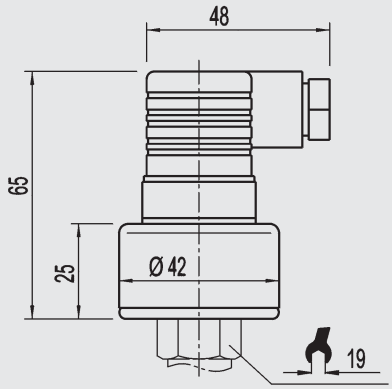

Разъем с
фиксацией
M 12x1, 4-
контактный
IP65
Код заказа: M4

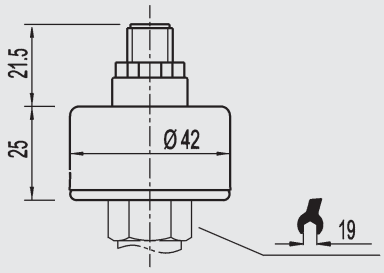

Проводные
выводы
IP67
Код заказа: DL

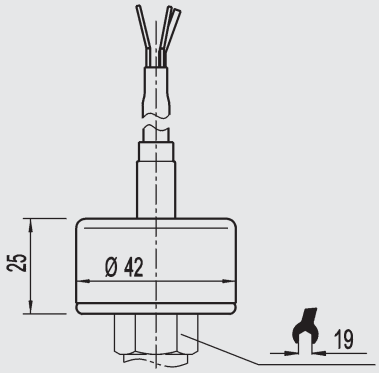

Присоединение к процессу

G 1/4
EN 837
Код заказа: GD

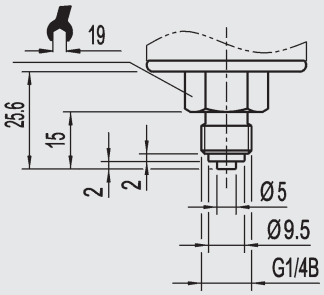

1/ 4 NPT
по „US-стандартам для
резьбовых соединений
NPT“
Код заказа: ND

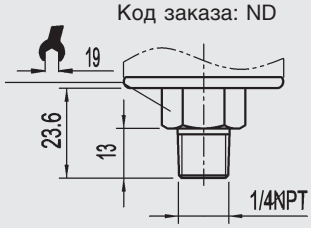

Другие по запросу

Данные по отборным устройствам и гнездам вы можете найти в типовом листе IN 00.14, или на www.wika.de/download.

Схемы электрических присоединений

	2-проводная схема	3-проводная схема
L-разъем	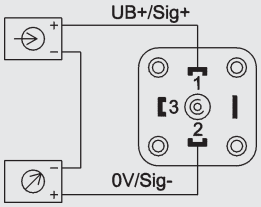	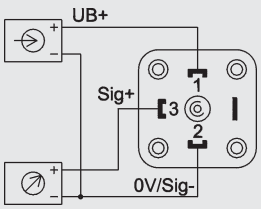
Разъем с фиксацией M 12x1	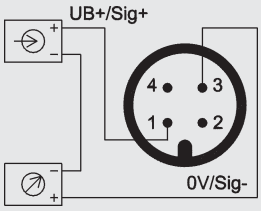	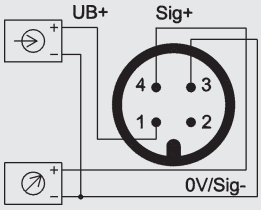
Проводные выводы с кабелем 1,5 м	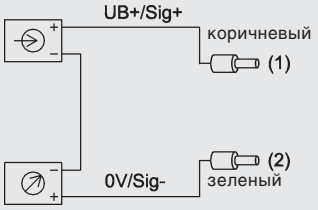	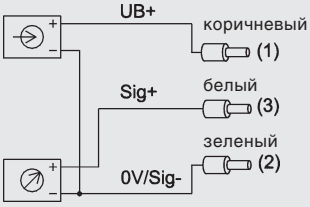

Пояснение:

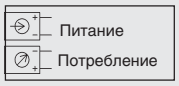

Приборы & Автоматика +7 (495) 712-32-09, 712-32-18, 988-09-59 k-avtomatika.ru 9880959@mail.ru

OBSOLETE

Аналогичные преобразователи для OEM производителей

Преобразователь давления ECO-1 для судостроения и морской промышленности
смотри Типовой лист PE 81.18

Преобразоветли давления MH-2 с тензорезис-тивной технологией для применений в мобильной гидравлике, смотри Типовой лист PE 81.37

Подробная информация

Более подробную информацию (типовые листы, инструкции и т.д.) вы можете найти на www.wika.de.

Спецификации и размеры, приведенные в данном документе, отражают техническое состояние изделия на момент выхода данного документа из печати.
Возможные технические усовершенствования конструкции и замена комплектующих производятся без предворительного уведомления.

02/2004 RU

WIKA Alexander Wiegand GmbH & Co. KG
Alexander-Wiegand-Strasse 30
63911 Klingenberg/Germany
Phone (+49) 93 72/132-0
Telefax (+49) 93 72/132-406
E-Mail support-tronic@wika.de
www.wika.de

Приборы & Автоматика +7 (495) 712-32-09, 712-32-18, 988-09-59 k-avtomatika.ru 9880959@mail.ru