Многозонные преобразователи температуры ТХА Метран-261 и ТХК Метран-262

ТХА Метран-261, ТХК Метран-262 внесены в Госреестр средств измерений под №26223-03, сертификат №22421, ТУ 4211-012-12580824-2003.
Код ОКП 42 1152 (для ТХА Метран-261),
42 1153 (для ТХК Метран-262).
Назначение: для измерения температуры в реакторах установок каталитического реформинга и гидроочистки нефтепродуктов, а также для измерения температуры воздушной среды в шахтах, карманах, колодцах в нескольких различных точках по глубине.
Количество зон измерения: от 3 до 10.
НСХ: К - для ТХА Метран-261; L - для ТХК Метран-262.
Чувствительный элемент: кабель термопарный KSK MICC Ltd BS EN 60584 и КТМС-ХК ТУ16-505.757.
Количество чувствительных элементов: один в каждой зоне измерения.
Класс допуска: 2 по ГОСТ Р 8.585.
Диапазон измеряемых температур:
-40...600°С - для ТХА Метран-261-01, -02; ТХК Метран-262-01,-02,-03;
-40...800°С - для ТХА Метран-261-03.
Рабочий спай: изолированный (рис.1, 2, 3), неизолированный (рис.1, 2).
Материал головки: сплав АК12 (рис.3).
Климатическое исполнение: У1.1 по ГОСТ 15150, но для значений температуры окружающего воздуха от -45° до 85°С; Т3 по ГОСТ 15150, но для значений температуры окружающего воздуха от -10° до 85°С с относительной влажностью до 98% при температуре 35°С.
Масса: от 0,35 до 6 кг в зависимости от количества и длины рабочих зон.
Поверка: периодичность - 1 раз в год, методика поверки - в соответствии с ГОСТ 8.338.
Средний срок службы: не менее 3 лет.
Гарантийный срок эксплуатации: 18 месяцев с момента ввода в эксплуатацию.

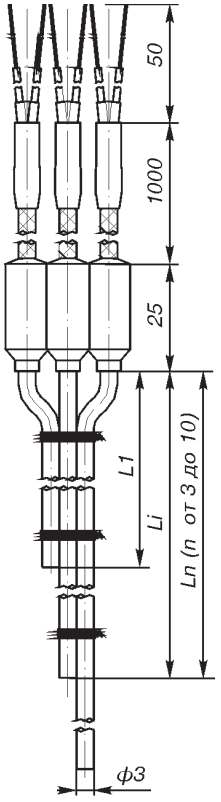

Рис.1.

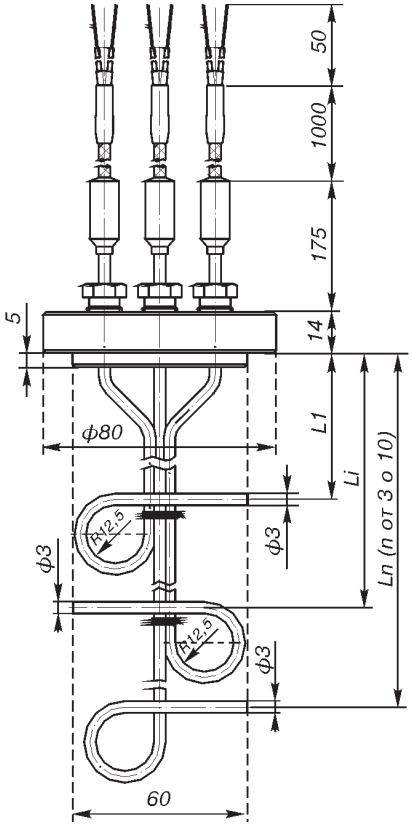

Рис.2.

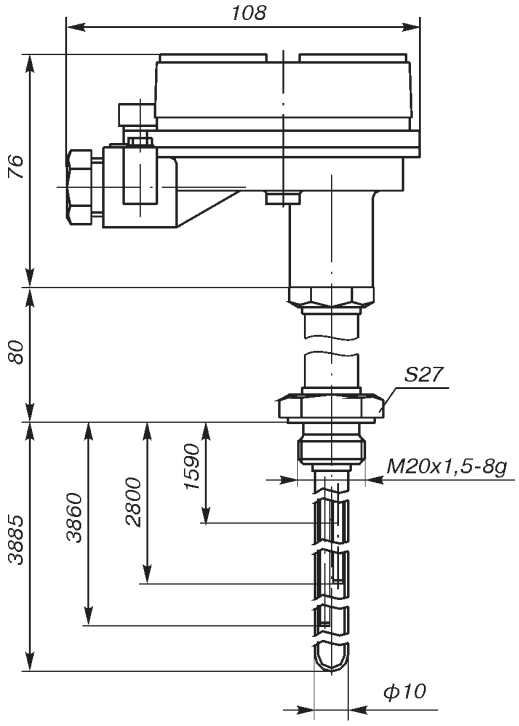

Рис.3.
(штуцер неподвижный)

Длины зон измерения*

Таблица 1

Рис.	Кол-во зон	Длины зон измерения***, мм									
		L1	L2	L3	L4	L5	L6	L7	L8	L9	L10
1	от 3 до 10	от 1200 до 2200	от 1600 до 3000	от 2000 до 3500	от 2400 до 4000	от 2800 до 4500	от 3200 до 5600	от 3600 до 8100	от 4000 до 10000	от 5400 до 12500	от 10000 до 19800
2**											

* Количество и длина зон измерения указываются при заказе.
** Заказ на ТХА/ТХК Метран-261/262-02 с длинами зон измерения более 10 000 мм согласовывается дополнительно.
*** Суммарная длина до10000 мм является стандартной

Приборы & Автоматика +7 (495) 988-0959, 712-3209, 712-0318. k-avtomatika.ru 9880959@mail.ru

Схема внутренних соединений ТХА Метран-261-03

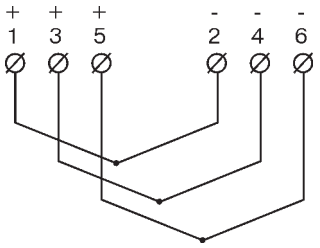

Материал защитной оболочки кабеля (рис.1, 2) и защитной арматуры (рис.3)

Таблица 2

Материал	Код исполнения по материалам
12Х18Н10Т*	Н10

* материал 12Х18Н10Т является стандартным

Условное давление (Ру), показатель тепловой инерции (Т) и группа виброустойчивости (Ву)

Таблица 3

Рис.	Ру, МПа	Т, с		Ву по ГОСТ 12997	Степень защиты от возд. пыли и воды по ГОСТ 14254
		Вид рабочего спая*			
		И	НИ		
1	0,1	5	4	V1	IP5X
2	0,1				
3	16	90	-		IP65

* И - изолированный рабочий спай;
НИ - неизолированный рабочий спай.

КОМПЛЕКТ ПОСТАВКИ

1. Преобразователь термоэлектрический 1 шт.
2. Паспорт 1 экз.
3. Руководство по эксплуатации 1 экз.*

* На 10 шт. и меньшее количество ТП при поставке в один адрес.

ПРИМЕР ОБОЗНАЧЕНИЯ ПРИ ЗАКАЗЕ

ТХА Метран-261 - 02 - 1400/2100/3200 - 2 - И - 3 - Н10 - У1.1 - ГП
1 2 3 4 5 6 7 8 9

1. Преобразователь термоэлектрический
   ТХА Метран-261 НСХ К
   ТХК Метран-262 НСХ L
2. Код исполнения защитной арматуры
   01* по рис.1
   02* по рис.2
   03* по рис.3
3. Длины зон измерения, мм (табл.1).
4. Код класса допуска
   2 класс допуска 2.

* Указаны стандартные рисунки. Доступны для материала защитной арматуры 12Х18Н10 и суммарной длины не более 10 000 мм.

5. Вид изоляции горячего спая
   И изолированный;
   НИ неизолированный
6. Количество зон измерения (от 3 до 10)
7. Код исполнения по материалам (табл.2):
   - защитной оболочки кабеля (рис.1, 2);
   - защитной арматуры (рис.3).
8. Климатическое исполнение (по ГОСТ 15150):
   У1.1
   ТЗ
9. Обозначение метрологической поверки:
   ГП поверка органами Ростехрегулирования.

Приборы & Автоматика +7 (495) 988-0959, 712-3209, 712-0318. k-avtomatika.ru 9880959@mail.ru