КОРУНД-ДИ-001К ДАТЧИК ИЗБЫТОЧНОГО ДАВЛЕНИЯ ДЛЯ ТЯЖЁЛЫХ УСЛОВИЙ ЭКСПЛУАТАЦИИ

ПРИМЕНЕНИЕ

- системы диспетчеризации
- системы автоматического контроля
- системы регулирования и управления технологическими процессами

ОТРАСЛИ

- жилищно-коммунальное хозяйство
- общепромышленные отрасти

ОСОБЕННОСТИ

- высокая перегрузочная способность
  шестикратная для датчиков с пределом основной погрешности ±1,0%;
  трёхкратная для датчиков с пределом основной погрешности ±0,5% .
- интервал между поверками: 5 лет.

Диапазоны измерения:
от 0...6,0 кПа до 0...2,5 МПа.

Основная погрешность
±0,5%; ±1,0%.

Перегрузочная способность
6-кратная (для датчиков с основной погрешностью ±1,0%
3-кратная (для датчиков с основной погрешностью ±0,5%

Температура измеряемой среды:
-40...+125°С

Выходные сигналы
4...20 мА; 0...5 мА; 0...10V.

Материал мембраны
AISI 316L

Материал штуцера
AISI 316L

Материал уплотнения
NBR; FKM

Электрическое подключение
угловой разъем DIN43650 C; DIN43650A.

Механическое подсоединение к процессу
M20x1,5; G1/2".

СЕРТИФИКАТЫ

Свидетельство об утверждении типа средств измерений	Регистрационный номер в Государственном реестре средств измерений 47336-16. Срок действия с 26.08.2016 по 26.08.2021
Декларация о соответствии требованиям Технического регламента Таможенного союза ТР ТС 02/2011 "Электромагнитная совместимость технических средств"	ЕАЭС N RU-Д-RU.АБ.В.01341 Срок действия с 01.02. 2017 по 31.01.2022
Экспертное заключение о соответствии "Единым санитарно-эпидемиологическим и гигиеническим требованиям" Комиссии Таможенного союза №299 от 28.05.2010	Регистрационный номер в Федеральной службе по надзору в сфере защиты прав потребителей и благополучия человека №1261 от 31.03.2017

КОРУНД-ДИ-001К ДАТЧИК ИЗБЫТОЧНОГО ДАВЛЕНИЯ ДЛЯ ТЯЖЁЛЫХ УСЛОВИЙ ЭКСПЛУАТАЦИИ

МЕТРОЛОГИЧЕСКИЕ ХАРАКТЕРИСТИКИ

Диапазон давления, кПа **	Предельно допускаемое давление, кПа***	Основная погрешность, % ДИ, ≤ ± *	Диапазон давления, МПа **	Предельно допускаемое давление, МПа***	Основная погрешность, % ДИ, ≤ ± *
0...6,0	18 / 24	0,5; 1,0	0...0,16	0,48 / 0,96	0,5; 1,0
0...10	30 / 60	0,5; 1,0	0...0,25	0,75 / 1,5	0,5; 1,0
0...16	48 / 96	0,5; 1,0	0...0,4	1,2 / 2,4	0,5; 1,0
0...25	75 / 150	0,5; 1,0	0...0,6	1,8 / 3,6	0,5; 1,0
0...40	120 / 240	0,5; 1,0	0...1,0	3,0 / 6,0	0,5; 1,0
0...60	180 / 360	0,5; 1,0	0...1,6	4,8 / 9,6	0,5; 1,0
0...100	300 / 600	0,5; 1,0	0...2,5	7,5 / 15	0,5; 1,0

* Основная погрешность включает нелинейность, гистерезис и воспроизводимость.
** По запросу доступна калибровка диапазонов измерений в других единицах
*** левое значение - для основной погрешности ≤ ± 0,5%, правое значение - для основной погрешности ≤ ± 1,0 %.

	Диапазон термокомпенсации	Основная погрешность, % ДИ*	
Пределы допускаемой дополнительной температурной погрешности, (% ДИ/10°С)		0,5	1,0
	0...+50°С	± 0,12	± 0,2
	-10...+70°С	± 0,15	± 0,2
	-40...+125°С	± 0,21	± 0,25
Влияние отклонения напряжения питания	≤ ±0,1% ДИ		
Влияние отклонения сопротивления нагрузки	≤ ±0,1% ДИ		
Дополнительная погрешность от вибрации	≤ ±0,2% ДИ		
Долговременная стабильность	≤ ±0,2% ДИ / год		

ЭКСПЛУАТАЦИОННЫЕ ХАРАКТЕРИСТИКИ

Устойчивость к механическим воздействиям	V2 по ГОСТ Р 52931-2008
Время отклика, сек, не более	$8{,}1 \cdot 10^{-2}$
Защита от пыли и воды по ГОСТ 14254-96	IP65
Средний срок службы	≥ 15 лет
Температура измеряемой среды, °С	-40...+125
Температура окружающей среды, °С	-40...+80
Измеряемые среды	жидкости и газы, неагрессивные к материалам контактирующих частей (вода, воздух, бензин, масла и т.д.)
Климатическое исполнение по ГОСТ 15150-69	УХЛ3.1

ЭЛЕКТРИЧЕСКИЕ ХАРАКТЕРИСТИКИ

	Выходной сигнал	Напряжение питания	Сопротивление нагрузки	Потребляемая мощность
Двухпроводная линия связи	4...20 мА	9...36 В	0...1000 Ом	≤ 1 ВА
Трёхпроводная линия связи	0...5 мА	9...36 В	0...2000 Ом	≤ 0,54 ВА

КОНСТРУКЦИЯ

Корпус, штуцер	AISI 316L;
Уплотнение	NBR; FKM
Мембрана	AISI 316L;
Контактирующие со средой части	Мембрана, штуцер, уплотнение
Механическое присоединение	Метрическая резьба M20x1,5
	Трубная резьба G1/2"
Электрическое присоединение	DIN43650A; DIN43650C.

ЭЛЕКТРИЧЕСКОЕ ПОДКЛЮЧЕНИЕ

Выходной сигнал / Схема подключения			
4-20 мА двухпроводная	0-5 мА трёхпроводная	0-10 В трёхпроводная	Номер контакта
+Uпит	+Uпит	+Uпит	1
-Uпит	-Uпит	-Uпит	2
	Iвых	Uвых	3
			4

МЕХАНИЧЕСКИЕ ПРИСОЕДИНЕНИЯ

Таблица МП

Вид резьбового соединения	Код	Чертеж	Вид резьбового соединения	Код	Чертеж
M20x1,5	M1	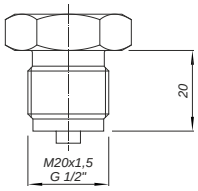	M20x1,5	M2	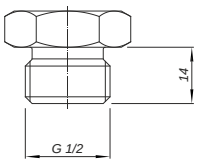
G1/2"	G2		G1/2"	G5	

КОРУНД-ДИ-001К ДАТЧИК ИЗБЫТОЧНОГО ДАВЛЕНИЯ ДЛЯ ТЯЖЁЛЫХ УСЛОВИЙ ЭКСПЛУАТАЦИИ

КОД ЗАКАЗА

КОРУНД-ДИ-001К	-XXX	-XXX	-XXX	-XXX	-XXX	-XXX	-XXX
Основная приведенная погрешность							
≤ ± 0,50% диапазона измерений	0,5						
≤ ± 1,0% диапазона измерений	1,0						
Верхний предел измерения и единицы измерения							
6,0 кПа		6кПа					
...		...					
1,0 МПа		1,0МПа					
1,6 МПа		1,6МПа					
2,5 МПа		2,5МПа					
Код выходного сигнала							
4 - 20 мА			42				
0 - 5 мА			05				
0-10 В			010				
Диапазон компенсации температурной погрешности							
0...+50°C				0050			
-10...+70°C				1070			
-40...+125°C				40125			
Механическое присоединение к источнику давления							
См. таблицу МП ниже кода заказа					M1 G2 M2 G5		
Электрическое присоединение (см. таблицу ЭП ниже кода заказа)							
DIN43650C (4-конт.)						КС	
DIN43650A (4-конт.)						КА	
Гос. поверка							
Нет (базовое исполнение)							пропуск
С гос. поверкой (опция)							ГП

Пример кода заказа: КОРУНД-ДИ-001К-120-1,0-1,6МПа-42-0050-М1-КА

ЭЛЕКТРИЧЕСКИЕ ПРИСОЕДИНЕНИЯ

Таблица ЭП

Вид разъёма / коннектора	Код	Чертеж	Вид разъёма / коннектора	Код	Чертеж
DIN43650C	КС	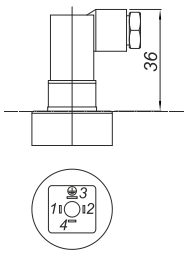	DIN43650A	КА	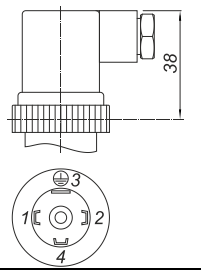
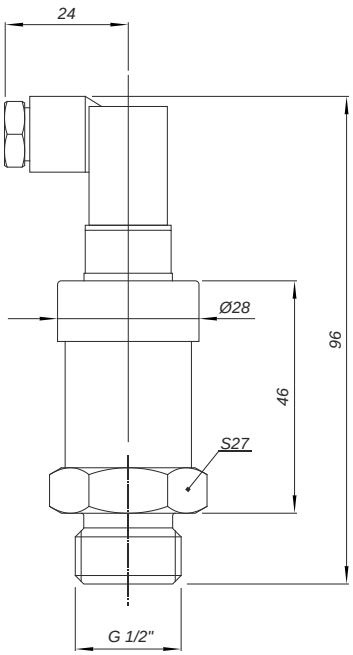
ГАБАРИТЫ