МАНОМЕТРЫ, МАНОВАКУУММЕТРЫ И ВАКУУММЕТРЫ ДЛЯ ТОЧНЫХ ИЗМЕРЕНИЙ ТИПОВ МТИ и ВТИ

НАЗНАЧЕНИЕ:

Манометры, вакуумметры и мановакуумметры для точных измерений типов МТИ и ВТИ предназначены для измерения избыточного или вакуумметрического давления жидкостей, газов и паров.

Приборы предназначены для работы в условиях нормированных для вида климатического исполнения У3**, УХЛ3*, Т3** и ТВ3.

Приборы являются сейсмостойкими.

Возможно кислотостойкое исполнение.

Изготавливаются для российской промышленности и для поставок на экспорт, в том числе для тропического климата.

Рекомендованы для эксплуатации на объектах атомной энергетики (ОАЭ)

Технические условия (ТУ) 25.05.1481-77

Внесены в Государственный реестр средств измерений.

По своей точности и качеству приборы являются уникальными.

Аналогов в России нет.

Таблица 1.3 ТЕХНИЧЕСКИЕ ХАРАКТЕРИСТИКИ МАНОМЕТРОВ МТИ и ВТИ

Диапазон давления	
Диапазон измерения давления, (МПа*)	-0,1…160
Температурный диапазон	
Предельные рабочие температуры, (°С)	-50…+60
Относительная влажность окружающего воздуха, (% при 35 °С)	95
Исполнение для тропического климата	04.2
Дополнительные характеристики*	
Технические условия, (ТУ)	25.05.1481-77
Степень защиты от проникновения посторонних тел и воды	IP40
Сейсмостойкость (по РД 25818-87 и МУ 7.4-01)	В
Виброустойчивость при амплитуде 0,1 мм, (Гц)	5…25
Конструкционные материалы, (сталь)***	12Х18Н10Т; 14Х17Н2; 36НХТЮ
Механическое подсоединение	М20х1,5
Масса, (не более кг.)	1,8
Сервис	
Гарантийный срок эксплуатации, (месяц)	36
Гарантийный срок хранения, (месяц)	6
Межповерочный интервал, (месяц)	12

* - По отдельному заказу манометры изготавливаются с единицами давления - бар.

** - По отдельному заказу приборы изготавливаются обезжиренными, поставляются с разделителями РМ, рукавом и заполняются жидкостью

*** - Для кислотостойких приборов

k-avtomatika.ru

Таблица 1А ВЕРХНИЕ ПРЕДЕЛЫ ИЗМЕРЕНИЙ ДЛЯ МОДЕЛЕЙ МТИ и ВТИ

Наименование	Модель	Верхний предел измерений МПа (кгс/см²)*	Класс точности
МТИ *манометр*	1218	0,06; 0,1; 0,16; 0,25; 0,4 (0,6; 1; 1,6; 2,5; 4)	0,6; 1
МТИ *манометр*	1216	0,6; 1; 1,6; 2,5 (6; 10; 16; 25)	
МТИ *манометр*	1246	4; 6; 10 (40; 60; 100)	
МТИ *манометр*	1232	16; 25; 40; 60 (160; 250; 400; 600)	
МТИ *манометр*	1217	100; 160 (1000; 1600)	1
МТИ *мановакуумметр***	1218	0,06; 0,15; 0,3 (0,6; 1,5; 3)	
МТИ *мановакуумметр*	1216	0,5; 0,9; 1,5; 2,4 (5; 9; 15; 24)	
ВТИ *вакуумметр*	1218	-0,1;-0,06 (-1;-0,6)	0,6; 1
КИСЛОСТОЙКИЕ			
МТИ *манометр*	1511***	0,25; 0,4; 0,6; 1; 1,6; 2,5; 4; 6 (2,5; 4; 6; 10; 16; 25; 40; 60;)	0,6; 1
МТИ *манометр*	1512	10; 16; 25; 40 (100; 160; 250; 400)	
МТИ *мановакуумметр*	1511***	0,15; 0,3; 0,5; 0,9; 1,5; 2,4 (1,5; 3; 5; 9; 15; 24)	1

* - Приборы с верхним пределом значения до 0,6 (0,5) МПа выпускаются с шкалами в кПа
** - Верхний предел разрежения для мановакуумметров равен – 0,1 МПа (-1 кгс/см²)
*** - Могут изготавливаться для измерения давления кислорода

Рис. 1.2
Габаритные размеры приборов
типов МТИ и ВТИ

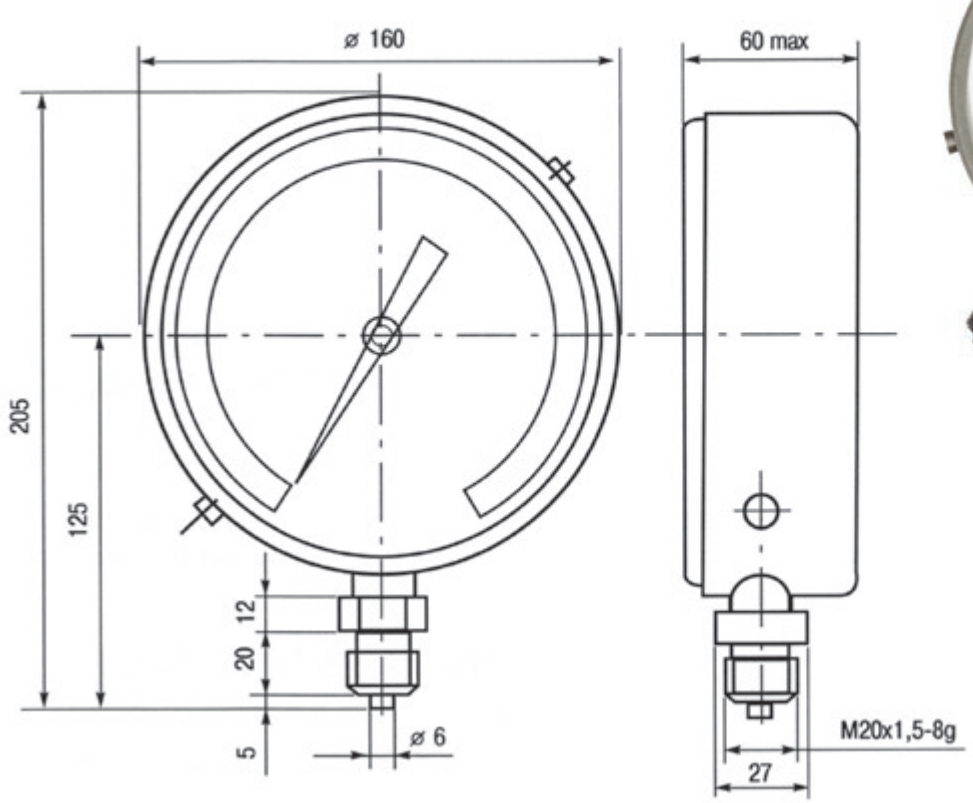

k-avtomatika.ru