Устройство:

Регуляторы давления РА-А, РА-В и перепада давления РА-М

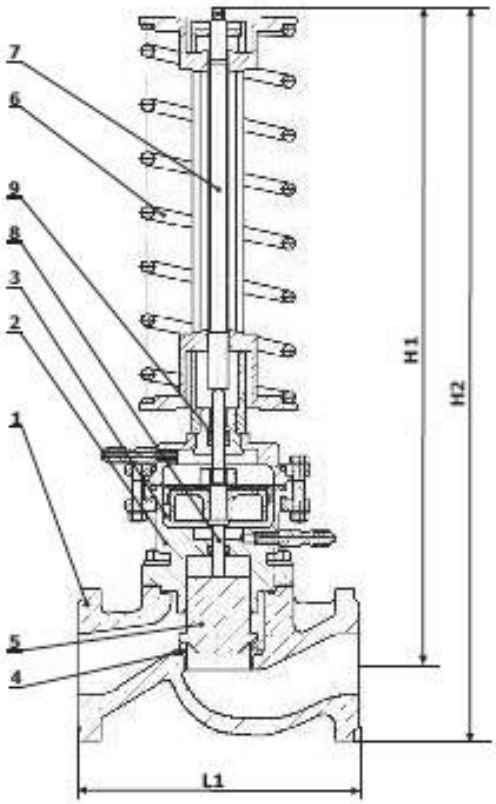

Деталь		Материал
1	Корпус	чугун СЧ 20
2	Мембранная коробка	нержавеющая сталь
3	Мембрана	EPDM
4	Седло	нержавеющая сталь
5	Плунжер	нержавеющая сталь
6	Пружина	сталь 60С2А
7	Винт регулировочный	углеродистая сталь
8	Шток	нержавеющая сталь
9	Уплотнение штока	EPDM

Габаритные размеры:

Габаритные размеры	Условный проход Dy, мм							
	25	32	50	65	80	100	125	150
L1, мм	160	180	230	290	310	350	400	480
H1, мм, не более	575	595	610	625	630	660	690	740
H2, мм, не более	620	640	670	705	720	760	800	880
Масса, кг, не более	14	18	22	32	38	45	50	60