Манометр с трубчатой пружиной
Серия - Нержавеющая сталь
Модель 213.53, с демпфированием

WIKA Типовой лист PM 02.12

Применение

- Для измерительных участков с высокими динамическими нагрузками и вибрациями
- Для газообразных и жидких, не сильно вязких и не кристаллизирующихся измеряемых сред, неагрессивных по отношению к медным сплавам.
- Гидравлика
- Компрессорные установки
- Судостроение

Специальные особенности

- Защита от вибраций и нагрузок
- Прочная конструкция
- Одобрено: Немецкий Ллойд и Госстандарт РФ
- Диапазоны измерения до 0 ... 1000 бар

Манометр с трубчатой пружиной Модель 213.53, Присоединение снизу

Описание

Исполнение
EN 837-1

Номинальный размер
50, 63, 80 и 100 мм

Класс точности (EN837-1/6)
50 и 63 мм: 1,6
80 и 100 мм: 1,0

Диапазоны измерений (EN 837-1/5)
50 мм: 0 ...1 до 0 ... 600 бар
63, 80 и 100 мм: 0 ... 0,6 до 0 ... 1000 бар
а так-же все диапазоны вакууметрического и мановакууметрического давления

Рабочие диапазоны

50 и 63 мм:	Постоянное:	$^3/_4$ от ВПИ*
	Переменное:	$^2/_3$ от ВПИ
	Кратковременное:	ВПИ
80 и 100 мм:	Постоянное:	ВПИ
	Переменное:	0.9 x ВПИ
	Кратковременное:	1.3 x ВПИ

*верхний предел измерения

Допустимые температуры
окружающая среда: -20...+60 °C
измеряемая среда: максимум +60 °C

Влияние температуры
Погрешность показаний при отклонении чувствительного элемента от +20 °C
макс. ± 0,4%/10 K от ВПИ

Пылевлагозащита
IP 65 (EN 60 529 / IEC 529)

Присоединение
медный сплав, наружная резьба снизу или с тыльной стороны
50 и 63 мм: G ¼ B, 14 мм
80 и 100 мм: G ½ B, 22 мм

WIKA
Part of your business
k-avtomatika.ru

Измерительный элемент
50, 63 и 80 мм:
< 60 бар: медный сплав, кругообразный, мягкая пайка
≥ 60 бар: медный сплав, винтовая форма, мягкая пайка
100 мм:
< 100 бар: медный сплав, кругообразный, мягкая пайка
≥ 100 бар: CrNi-сталь, винтовая форма, твёрдая пайка

Механизм
медный сплав,
80 мм: медный сплав, подвижные части из мельхиора

Циферблат
50 и 63 мм: пластмасса ABS, белого цвета, со стопорным штифтом
80 и 100 мм: алюминий, белого цвета шкала чёрного цвета

Стрелка
50 и 63 мм: пластмасса, чёрного цвета
80 и 100 мм: алюминий, чёрного цвета

Стекло
прозрачная пластмасса

Корпус
CrNi-сталь, без покрытия, с отверстием для выравнивания давления сверху на боковой поверхности корпуса. Кольцевое уплотнение между корпусом и присоединением.
При диапазонах 0...16 бар с компенсационным клапаном для выравнивания давления.

Кольцо
отбортованное кольцо, CrNi-сталь, с трёхкантной фронтальной частью

Жидкостной наполнитель
глицерин 99,7 %

Варианты

- 50 и 63 мм: измерительная система и устройство из CrNi-стали (**Модель 233.53**)
- 63 и 100 мм: івнутреннее выравнивание давления (диафрагма)
- 100 мм: корректировка нулевой отметки
- до 100°C повышенная температура измеряемой среды со специальным мягким припоем
- крепёжная кромка спереди, CrNi-сталь (при соединении с тыльной стороны)
- крепёжная кромка с тыльной стороны, CrNi-сталь
- клэмповое соединение (при соединении с тыльной стороны)

Размеры в мм

Радиально снизу

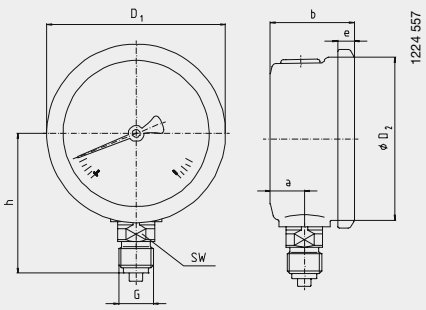

50, 63, 80 мм, с тыльной стороны

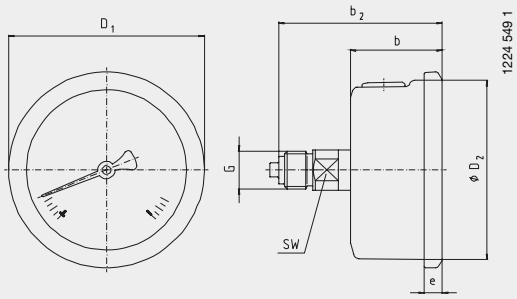

100 мм, эксцентрическое, с тыльной стороны

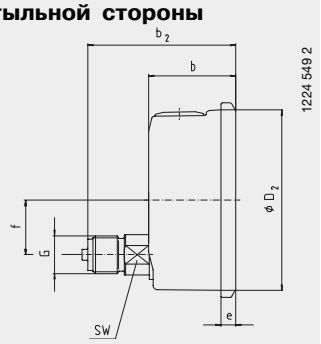

HP	a	b_1 ± 0,5	b_2 ± 1	D_1	D_2	e	f	G	h ± 1	SW	Масса в кг
50	12	30	55	55	50	5.5	-	G ¼ B	48	14	0.15
63	13	32	56	68	62	6.5	-	G ¼ B	54	14	0.21
80	15.8	43.5	78	83.6	80	5	-	G ½ B	76	22	0.39
100	15.5	48	81.5	107	100	8	30	G ½ B	87	22	0.80

Стандартные присоединения в соответствие с EN 837-1 / 7.3

Форма заказа
Тип / Номинальный размер / Диапазон / Размер присоединения / Варианты

Спецификации и размеры, приведенные в данном документе, отражают техническое состояние изделия на момент выхода данного документа из печати. Возможные технические усовершенствования конструкции и замена комплектующих производятся без предворительного уведомления.

9039538 06/2003 RU

WIKA Alexander Wiegand GmbH & Co. KG
Alexander-Wiegand-Strasse 30
63911 Klingenberg/Germany
Phone (+49) 93 72/132-0
Fax (+49) 93 72/132-406
E-Mail info@wika.de
www.wika.de

k-avtomatika.ru