Манометр с выносной пластинчатой пружиной
Для пищевой, био- и фармацевтической промышленности
Модель 432.55, исполнение из нержавеющей стали

WIKA Типовой лист PM 04.09

Применение

- Быстрая непосредственная установка и демонтаж
- Быстрая чистка в точке измерения
- Для газообразных и жидких аггресивных сред, сильно вязких и кристаллизующихся, также в аггресивных условиях
- Технологические процессы: Биохимия, стерильные процессы, фармацевтика, пищевая промышленность

Специальные особенности

- Сухая измерительная система, без передающей жидкости
- Выносная, заваренная мембрана
- Допустимо для SIP и CIP
- Смачиваемые части и металлические компоненты из нержавеющей стали
- Диапазоны от 0 … 0.6 бар до -1 … 7 бар

Манометр с пластинчатой пружиной Модель 432.55

Описание

Манометр модели 432.55 разработан как дополнение к стандартной программе, для применения в пищевой, биологической и фармацевтической промышленности, а также в лакокрасочной промышленности.

Все детали, соприкасающиеся с измеряемой средой изготовлены из нержавеющей стали и имеют цельносварную конструкцию.

Конструкция прибора позволяет применение абсолютно сухой измерительной камеры.Таким образом исключается загрязнение среды передающей жидкостью, как это может происходить в случаях повреждения системы разделителя давления.

Конструкция
EN 837-3

Номинальный размер в мм
100, 160

Класс точности
1.6

Диапазоны
0 ... 0.6 до 0 ... 7 бар
а также соответствующие вакууметрические и мановакууметрические диапазоны

Предельно допускаемое давление

Постоянное:	ВПИ
Переменное:	0.9 x ВПИ
Кратковременно:	1.5 x ВПИ

Допустимая температура

Окружающая:	-20 … +60 °C
Измеряемая:	+150 °C максимум

Температурный эффект
При отклонение температуры окржающей среды от нормальной (+20 °C): макс. ±0.8 %/10 K от диапазона

Пылевлагозащита
IP 54 по EN 60529 / IEC 529

Типовые листы схожих продуктов:
Манометр с пластинчатой пружиной, Для стерильных применений; Модель PG43SA; смотри Типовой лист PM 04.15

Part of your business

Приборы & Автоматика +7 (495) 712-3209, 712-3218, 988-0959 www.k-avtomatika.ru 9880959@mail.ru

Стандартное исполнение

Присоединение к процессу
Нержавеющая сталь 1.4435, 2" Три-клемп по DIN 32676 для труб по DIN 11866 / C или ASME BPE,
снизу (LM)

Чувствительный элемент
Мембранный, приваренный к месту присоединения к процессу, нержавеющая сталь 1.4435

Механизм
Нержавеющая сталь

Циферблат
Алюминий, белый, черные надписи

Стрелка
Алюминий, черная

Корпус
Нержавеющая сталь

Стекло
Ламинированное, безопасное стекло

Кольцо
Байонентного типа, нержавеющая сталь

Варианты

- Другие присоединения к процессу, e.g.:
  - Внутренняя накидная гайка и резьбовая муфта DIN 11851
  - Внутренняя накидная гайка и резьбовая муфта SMS
  - Внутренняя накидная гайка и резьбовая муфта IDF
  - Внутренняя накидная гайка и резьбовая муфта APV-RJT
    (от DN 50 или 2")
  - Хомут по DIN 32676 для труб по DIN 11850
    (от 2 1/2")
- Смачиваемые части, включая компоненты - с полировкой
- Высокая защищенная перегрузка
- Положение присоединения в 3, 9 или 12 часов
- Электроконтакты (Типовой лист AC 08.01)

Размеры в мм

Стандартное исполнение
Присоединение к процессу Три-клемп по DIN 32676 для труб по DIN 11866 / C или ASME BPE

Присоединение к процессу	DN	Размеры в мм D	h	Ø Plf	d	k	Вес в кг
Три-клемп	**2"**	100	85	48	64	15	0.65
		160	115				1.05
	2 1/2"	100	85		77.5	15	0.85
	(вариант)	160	115				1.25
	3"	100	85		91	15	1.20
	(вариант)	160	115				1.60

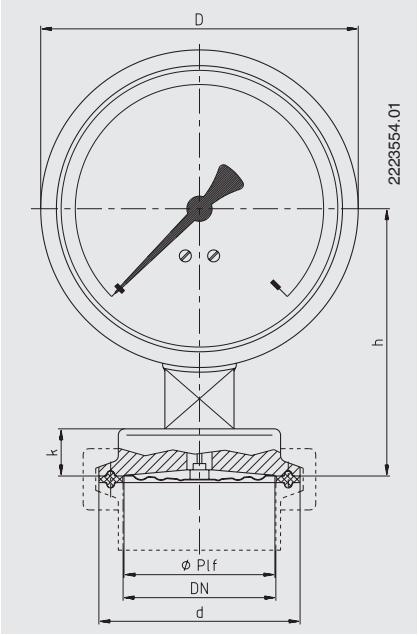

Приборы & Автоматика +7 (495) 712-3209, 712-3218, 988-0959 www.k-avtomatika.ru 9880959@mail.ru

Вариант
Присоединение к процессу с накидной гайкой / внутренняя резьба

Присоединение к процессу	DN	Размеры в мм						Вес
		D	h	Ø Plf	G	d	k	в кг
DIN 11851	**50**	100	85	48	Rd 78 x 1/6	92	22	0.70
		160	115					1.10
	80	100	92		Rd 110 x 1/4	127	29	1.15
		160	122					1.55
SMS стандарт	**2"**	100	90		Rd 70 x 1/6	84	26	0.80
		160	120					1.20
IDF стандарт	**2"**	100	92		2" IDF	79	30	0.75
		160	122					1.15
APV-RJT	**2"**	100	85		2 7/8 x 6"	86	22	0.75
стандарт		160	115					1.15

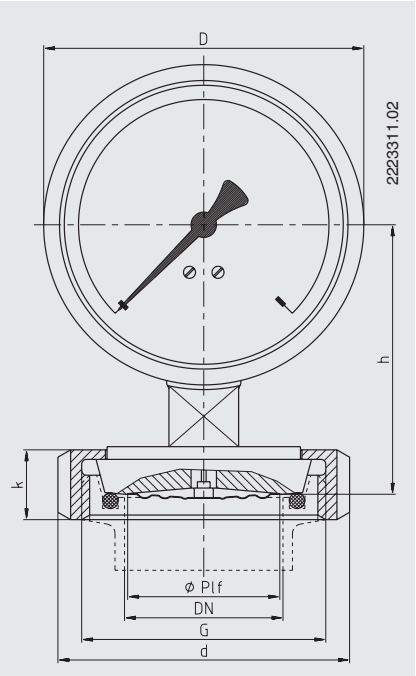

Вариант
Присоединение к процессу с резьбовой муфтой

Присоединение к процессу	DN	Размеры в мм					Вес
		D	h	Ø Plf	G	d	в кг
DIN 11851	**50**	100	92	48	Rd 78 x 1/6	92	0.8
		160	122				1.2
SMS стандарт	**2"**	100	98		Rd 70 x 1/6	84	0.9
		160	128				1.3
IDF стандарт	**2"**	100	98		2" IDF	79	0.8
		160	128				1.2
APV-RJT	**2"**	100	92		2 7/8 x 6"	86	1.0
стандарт		160	122				1.4

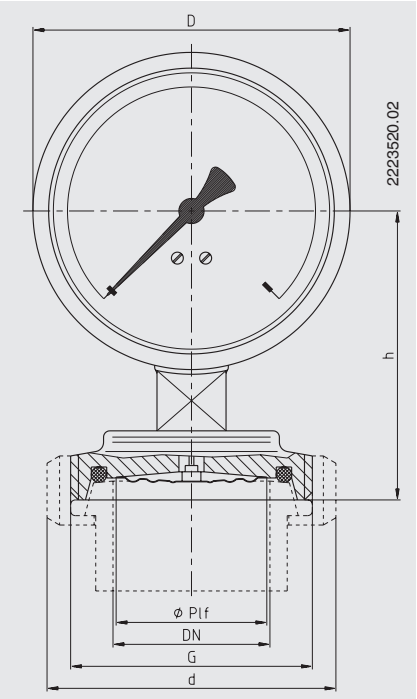

Информация, необходимая для заказа
Модель / Номинальный размер / Диапазон / Присоединение к процессу (стандарт, размер) / Варианты

© 2011 WIKA Alexander Wiegand SE & Co. KG, все права защищены.
Спецификации и размеры, приведенные в данном документе, отражают техническое состояние изделия на момент выхода документа из печати.
Возможные технические усовершенствования конструкции и замена комплектующих производятся без предварительного уведомления.

11/2011 ru-ru based on 08/2011 GB

WIKA Alexander Wiegand SE & Co. KG
Alexander-Wiegand-Straße 30
63911 Klingenberg/Germany
Tel. (+49) 9372/132-0
Fax (+49) 9372/132-406
E-mail info@wika.de
www.wika.de

Приборы & Автоматика +7 (495) 712-3209, 712-3218, 988-0959 www.k-avtomatika.ru 9880959@mail.ru