Манометр

Научно-производственный центр

Каталог

Саранск 2017

Оглавление

О предприятии 3
Напоромеры НМ-60, Тягомеры ТМ-60, Тягонапоромеры ТНМ-60 4
Напоромеры НМ-100, Тягомеры ТМ-100, Тягонапоромеры ТНМ-100 6
Напоромеры НМ-160, Тягомеры ТМ-160, Тягонапоромеры ТНМ-160 8
Напоромеры НМП-52-М2, Тягомеры ТмМП-52-М2, Тягонапоромеры ТНМП-52-М2 10
Дифманометр Напоромер (Д)НМП-100-М1. Тягомер (Д)ТмМП-100-М1. Тягонапоромер (Д)ТНМП-100-М1 12
Дифманометр ДНМ-80 14
Дифманометр Уровнемер ДНМ-160У 16
Дифференциальный манометр Уровнемер ДНМ-90-УЖК 18
Дифференциальный манометр - Уровнемер ДНМ-80У. Криогенное исполнение 20
Дифференциальный манометр Напоромер ДНМ-120, Тягомер ДТМ-120, Тягонапоромер ДТНМ-120 22
Манометр МП3-Ву ; Мановакуометр МП3-Ву 24
Манометр МП3-У ;МП4-У Мановакуометр МП3-У; МП4-У 26
Разделитель сред мембранный РМ5319 28
Разделитель сред мембранный РМ5319СМ 29
Разделитель сред мембранный РМ5320 30
Охладитель GS-300 31
Датчик Температуры ТМ-1; ТМ-2 32
Кран кнопочный VE 33

Приборы и Автоматика +7(495)712-32-09, 712-32-18, 988-09-59 www.k-avtomatika.ru 9880959@mail.ru

О предприятии

ООО "Научно-производственный Центр Манометр" существует на рынке с 2004 года. Энтузиазм и опыт сотрудников, высокое качество продукции, надежность в работе с потребителями позволяют нашей компании сохранять свои позиции в разных экономических условиях. В настоящее время компания представляет обширный список товаров и успешно сотрудничает с предприятиями на всей территории Российской Федерации и в странах СНГ.

Мы занимаемся производством металлических сильфонов, различных термосистем и приборов для измерения малых давлений напоромеров, тягонапоромеров, тягомеров, дифференциальных манометров а также технических манометров. Наши приборы широко используются в обогревающих и охлаждающих системах, машиностроении, металлургии, газовой, нефтеперерабатывающей, химической, пищевой промышленности, а так же других отраслях.

Организация технологических процессов с использованием комплектующих как российского производства, так и наших зарубежных партнеров, позволяют нам добиваться высокого качества приборов при достаточно низкой цене. Мы стремимся в разумных пределах локализовать производство , что позволит в будущем создать дополнительные высококвалифицированные рабочие места.

НПЦ Манометр имеет собственную аккредитованную (№РОСС RU.0001.310031) Метрологическую Службу, которая производит первичную проверку приборов непосредственно перед отгрузкой потребителю. Вся продукция сертифицирована и внесена в Госреестр СИ РФ. Кроме того, предприятие предоставляет прямую гарантию от производителя, а так же осуществляет послегарантийное обслуживание своей продукции.

Технические специалисты компании имеют многолетний опыт работы в производстве измерительных приборов и являются профессионалами высокого уровня. Их креативность и знание требований рынка способствуют постоянному расширению линейки выпускаемой продукции, что очень важно в плане перспективного развития компании. Опытные сотрудники менеджмента стараются выяснить все требования и проблемы потребителей и готовы со своей стороны предпринять все меры для их решения на взаимовыгодных условиях.

Мы предлагаем открытое и взаимовыгодное сотрудничество, ценим каждого **клиента и ориентируемся на долгосрочные отношения.**

Напоромеры НМ-60, Тягомеры ТМ-60, Тягонапоромеры ТНМ-60

Напоромер НМ-60
с радиальным штуцером

Шкала с цветовым зонированием

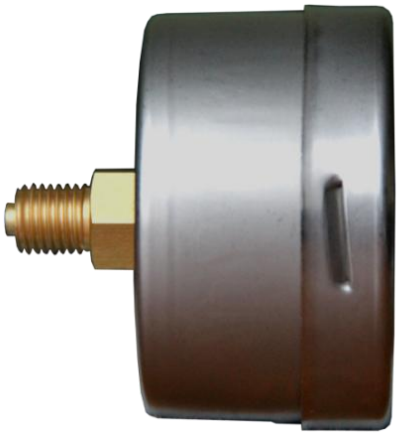

Осевой штуцер

Применение

- Прочная конструкция и пылезащита IP54
- Для газообразных, неагрессивных не кристаллизующихся сред
- Медицинское, вакуумное, газовое, лабораторное оборудование и т.д.

Особенности конструкции

- Корректор нуля спереди
- Корпус из нержавеющей стали 08Х18Н10Т
- Присоединение к процессу М12х1,5; G1/4; МК12х1.5; R1/4; без резьбовое для эластичных труб согласно ГОСТ 25165; быстросъемные фитинги и т.д.
- Низкие диапазоны от 1 кпа

Описание

Пределы измерений и классы точности

Наименование			Класс точности
Напоромер НМ-60	Тягомер ТМ-60	Тягонапоромер ТНМ-60	
Кра	Кра	Кра	%
+1,6	-1,6	-0,8 .. 0 .. +0,8	1,5; 2,5
+2,5	-2,5	-1,25 .. 0 .. +1,25	
+4	-4	-2 .. 0 .. +2	
+6	-6	-3 .. 0 .. +3	
+10	-10	-5 .. 0 .. +5	
+16	-16	-8 .. 0 .. +8	
+25	-25	-12,5 .. 0 .. +12,5	
+40	-40	-20 .. 0 .. +20	
+60	-60	-30 .. 0 .. +30	

Межповерочный интервал составляет 1 год

Сертификаты

- Свидетельство об утверждения типа средства измерения RU.C.30.004.A №31536 Россия
- Сертификат №12584 о признание утверждения типа средства измерения Республика Казахстан

Предельно допустимое давление:

- Постоянное ВПИ
- Переменное 0,9 х ВПИ
- Перегрузка 130% ВПИ

Допустимая температура

- Окружающая -40 ….+60 ºС
- Измеряемая +120 ºС максимум
- Климатическое исполнение У3 или У2

Степень защиты

- IP53
- IP54

Масса прибора

- 0,4 кг.
-

Манометр

Приборы и Автоматика +7(495)712-32-09, 712-32-18, 988-09-59 www.k-avtomatika.ru 9880959@mail.ru

Стандартное исполнение

Присоединение к процессу

- Радиальный штуцер Латунь М12х1,5 или G1/4
- Осевой штуцер Латунь М12х1,5 или G1/4

Чувствительный элемент

- Бериллиевая бронза CuBe2 или БрБ2

Механизм

- Медный сплав

Корректор нуля

- На шкале

Циферблат

- Алюминий, белый фон, черные надписи.

Стрелка

- Алюминий, черная

Корпус

- Нержавеющая сталь – 08Х18Н10Т

Стекло

- Техническое

Кольцо

- Байонетного типа, нержавеющая сталь 08Х18Н10Т

Варианты изготовления

Различные единицы измерения:

- Кпа; кгс/м. кв.; мБар; мм. водного столба; мм. ртутного столба; PSI(фунт/дюйм кв.); и т.д

Другие присоединения к процессу

- Пользовательские шкалы (цветовое зонирование шкал)

Информация для Заказа

- **Модель** Напоромер НМ-60
- **Диапазон измерения** 6 КПА
- **Класс точности** 1,5
- **Присоединение**
- **к процессу** Радиальный М12х1,5
- **Варианты** Описание шкалы и т.д.

Эскизы и размеры

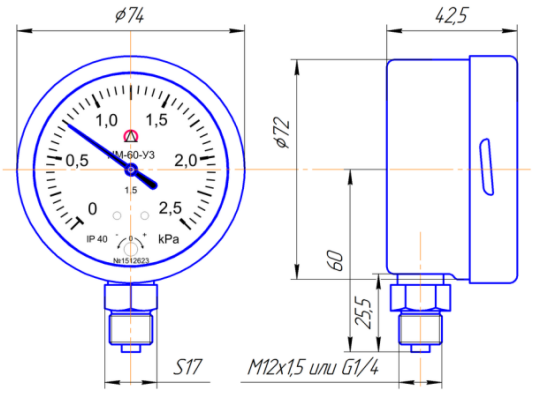

Радиальный штуцер

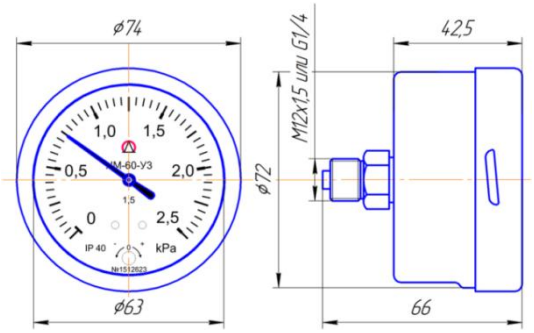

Осевой штуцер

Приборы и Автоматика +7(495)712-32-09, 712-32-18, 988-09-59 www.k-avtomatika.ru 9880959@mail.ru

Напоромеры НМ-100, Тягомеры ТМ-100, Тягонапоромеры ТНМ-100

Напоромер НМ-100
с радиальным штуцером

Применение

- Прочная конструкция и пылезащита до IP54
- Для газообразных, неагрессивных не кристаллизующихся сред.
- Медицинское, вакуумное, газовое, лабораторное оборудование.

Особенности конструкции

- Корректор нуля на корпусе.
- Корпус из нержавеющей стали 08Х18Н10Т
- Присоединение к процессу М20х1,5; G1/2; МК20х1.5; R1/2; быстросъемные фитинги и т.д.
- Низкие диапазоны от 0,4 кпа

Описание

Пределы измерений и классы точности

Наименование			Класс Точности
Напоромер НМ-100	Тягомер ТМ-100	Тягонапоромер ТНМ-100	
Кра	Кра	Кра	%
+0,4	-0,4	-0,2 .. 0 .. +0,2	1,0; 1,5; 2,5
+0,6	-0,6	-0,3 .. 0 .. +0,3	
+1,0	-1,0	-0,5 .. 0 .. +0,5	
+1,6	-1,6	-0,8 .. 0 .. +0,8	
+2,5	-2,5	-1,25 .. 0 .. +1,25	
+4	-4	-2 .. 0 .. +2	
+6	-6	-3 .. 0 .. +3	
+10	-10	-5 .. 0 .. +5	
+16	-16	-8 .. 0 .. +8	
+25	-25	-12,5 .. 0 .. +12,5	
+40	-40	-20 .. 0 .. +20	
+60	-60	-30 .. 0 .. +30	

Межповерочный интервал составляет 1 год

Сертификаты

- Свидетельство об утверждения типа средства измерения RU.C.30.004.A №31536 Россия
- Сертификат №12584 о признание утверждения типа средства измерения Республика Казахстан

Предельно допустимое давление:

- Постоянное ВПИ
- Переменное 0,9 х ВПИ
- Перегрузка 130% ВПИ

Допустимая температура

- Окружающая -50 ….+60 ºС
- Измеряемая +120 ºС максимум
- Климатическое исполнение У3 или У2

Степень защиты

- IP53
- IP54

Масса прибора

- 0,6 кг.

Стандартное исполнение

Присоединение к процессу

- Радиальный штуцер Латунь М20х1,5 или G1/2
- Осевой штуцер Латунь М20х1,5 или G1/2

Чувствительный элемент

- Бериллиевая бронза CuBe2 или БрБ2

Механизм

- Медный сплав

Корректор нуля

- На корпусе.

Циферблат

- Алюминий, белый фон, черные надписи.

Стрелка

- Алюминий, черная

Корпус

- Нержавеющая сталь – 08Х18Н10Т

Стекло

- Техническое

Кольцо

- Байонетного типа, нержавеющая сталь 08Х18Н10Т

Варианты изготовления

Различные единицы измерения:

- Кпа; кгс/м. кв.; мБар; мм. водного столба; мм. ртутного столба; PSI(фунт/дюйм кв.); и т.д
- Другие присоединения к процессу
- Пользовательские шкалы (цветовое зонирование шкал)

Информация для Заказа

- **Модель** Напоромер НМ-100
- **Диапазон измерения** 6 КПА
- **Класс точности** 1,5
- **Присоединение к процессу** Радиальный М20х1,5
- **Варианты** Описание шкалы и т.д.

Эскизы и размеры

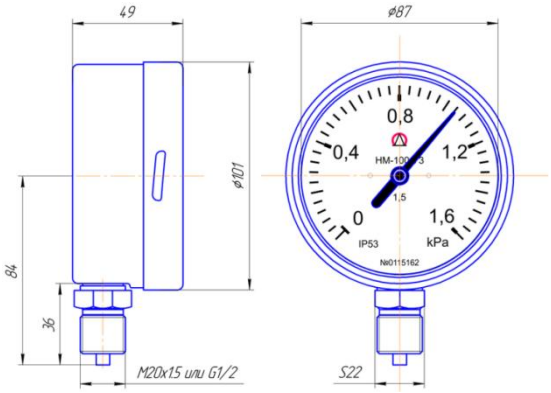

Радиальный штуцер

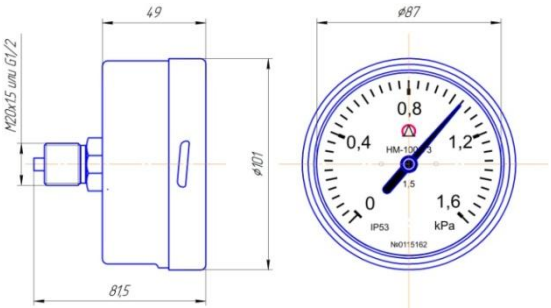

Осевой штуцер

Приборы и Автоматика +7(495)712-32-09, 712-32-18, 988-09-59 www.k-avtomatika.ru 9880959@mail.ru

Напоромеры НМ-160, Тягомеры ТМ-160, Тягонапоромеры ТНМ-160

Напоромер НМ-160
с радиальным штуцером

Применение

- Прочная конструкция и пылезащита до IP54
- Для газообразных, неагрессивных не кристаллизующихся сред
- Медицинское, вакуумное, газовое, лабораторное оборудование и т.д.

Особенности конструкции

- Корректор нуля на корпусе
- Корпус из нержавеющей стали 08Х18Н10Т
- Присоединение к процессу М20х1,5; G1/2; МК20х1.5; R1/2; быстросъемные фитинги и т.д.
- Низкие диапазоны от 0,4 кпа

Описание

Пределы измерений и классы точности

Наименование			Класс точности
Напоромер НМ-160	Тягомер ТМ-160	Тягонапоромер ТНМ-160	
Кра	Кра	Кра	%
+0,4	-0,4	-0,2 .. 0 .. +0,2	1,0; 1,5; 2,5
+0,6	-0,6	-0,3 .. 0 .. +0,3	
+1,0	-1,0	-0,5 .. 0 .. +0,5	
+1,6	-1,6	-0,8 .. 0 .. +0,8	
+2,5	-2,5	-1,25 .. 0 .. +1,25	
+4	-4	-2 .. 0 .. +2	
+6	-6	-3 .. 0 .. +3	
+10	-10	-5 .. 0 .. +5	
+16	-16	-8 .. 0 .. +8	
+25	-25	-12,5 .. 0 .. +12,5	
+40	-40	-20 .. 0 .. +20	
+60	-60	-30 .. 0 .. +30	

Межповерочный интервал составляет 1 год

Сертификаты

- Свидетельство об утверждения типа средства измерения RU.C.30.004.A №31536 Россия
- Сертификат №12584 о признание утверждения типа средства измерения. Республика Казахстан

Предельно допустимое давление:

- Постоянное ВПИ
- Переменное 0,9 х ВПИ
- Перегрузка 130% ВПИ

Допустимая температура

- Окружающая -40 ….+60 ºС
- Измеряемая +120 ºС максимум
- Климатическое исполнение У3 или У2

Степень защиты

- IP53
- IP54

Масса прибора

- 1,0 кг.

Стандартное исполнение

Присоединение к процессу

- Радиальный штуцер Латунь М20х1,5 или G1/2
- Осевой штуцер Латунь М20х1,5 или G1/2

Чувствительный элемент

- Бериллиевая бронза CuBe2 или БрБ2

Механизм

- Медный сплав

Корректор нуля

- На корпусе.

Циферблат

- Алюминий, белый фон, черные надписи.

Стрелка

- Алюминий, черная

Корпус

- Нержавеющая сталь – 08Х18Н10Т

Стекло

- Техническое

Кольцо

- Байонетного типа, нержавеющая сталь 08Х18Н10Т

Варианты изготовления

Различные единицы измерения:

- Кпа; кгс/м. кв.; мБар; мм. водного столба; мм. ртутного столба; PSI(фунт/дюйм кв.); и т.д
- Другие присоединения к процессу
- Пользовательские шкалы (цветовое зонирование шкал)

Информация для Заказа

- **Модель** Напоромер НМ-160
- **Диапазон измерения** 6 КПА
- **Класс точности** 1,5
- **Присоединение к процессу** Радиальный М20х1,5
- **Варианты** Описание шкалы и т.д.

Эскизы и размеры

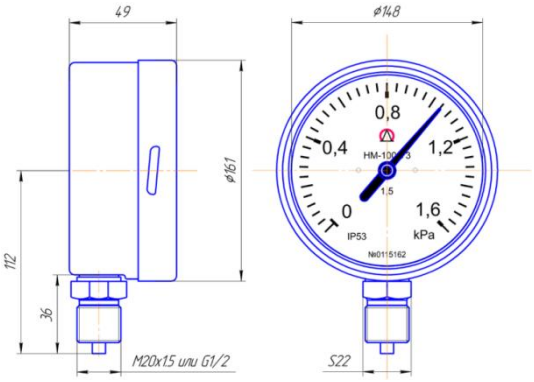

Радиальный штуцер

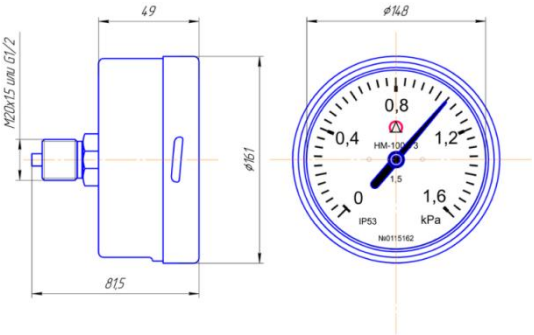

Осевой штуцер

Манометр

Приборы и Автоматика +7(495)712-32-09, 712-32-18, 988-09-59 www.k-avtomatika.ru 9880959@mail.ru

Напоромеры НМП-52-М2, Тягомеры ТмМП-52-М2, Тягонапоромеры ТНМП-52-М2

Применение

- Конструкция для крепления в панель, пылезащита до IP 40
- Для газообразных, неагрессивных не кристаллизующихся сред
- Котельное, Медицинское, вакуумное, газовое, лабораторное оборудование и т.д.

Особенности конструкции

- Корректор нуля на шкале
- Корпус из пластика ABS
- Присоединение к процессу без резьбовое для эластичных труб ; быстросъемные фитинги и т.д.
- Низкие диапазоны от 0,16 кПа

Описание

Пределы измерений и классы точности

Наименование			Класс точности
Напоромер НМП-52-М2	Тягомер ТмМП-52-М2	Тягонапоромер ТНМП-52-М2	
Кра	Кра	Кра	%
+0,16	-0,16	-0,08 .. 0 .. +0,08	1,0; 1,5; 2,5
+0,25	-0,25	-0,125 .. 0 .. +0,125	
+0,4	-0,4	-0,2 .. 0 .. +0,2	
+0,6	-0,6	-0,3 .. 0 .. +0,3	
+1,0	-1,0	-0,5 .. 0 .. +0,5	
+1,6	-1,6	-0,8 .. 0 .. +0,8	
+2,5	-2,5	-1,25 .. 0 .. +1,25	
+4	-4	-2 .. 0 .. +2	
+6	-6	-3 .. 0 .. +3	
+10	-10	-5 .. 0 .. +5	
+16	-16	-8 .. 0 .. +8	
+25	-25	-12,5 .. 0 .. +12,5	
+40	-40	-20 .. 0 .. +20	
+60	-60	-30 .. 0 .. +30	

Межповерочный интервал составляет 2 года

Сертификаты

- Свидетельство об утверждения типа средства измерения RU.C.30.004.A №45180 Россия
- Сертификат №13914 о признании утверждения типа средства измерения. Республика Казахстан.

Предельно допустимое давление:

- Постоянное ВПИ
- Переменное 0,9 х ВПИ
- Перегрузка 130% ВПИ

Допустимая температура

- Окружающая -50 ….+60 ºС
- Измеряемая +100 ºС максимум
- Климатическое исполнение У3 или Т3

Степень защиты

- IP40

Масса прибора

- 0,4 кг.

Стандартное исполнение

Присоединение к процессу

- Без резьбовой штуцер 4-01 по ГОСТ 25165

Чувствительный элемент

- Бериллиевая бронза CuBe2 или БрБ2

Механизм

- Медный сплав, Алюминиевый сплав

Корректор нуля

- На шкале

Циферблат

- Алюминий, белый фон, черные надписи.

Стрелка

- Алюминий, черная

Корпус

- Пластик ABS

Стекло

- Техническое

Варианты изготовления

Различные единицы измерения:

- Кпа; кгс/м. кв.; мБар; мм. водного столба; мм. ртутного столба; PSI(фунт/дюйм кв.); и т.д
- Другие присоединения к процессу
- Пользовательские шкалы (цветовое зонирование шкал)

Информация для Заказа

Модель	Напоромер НМП-52-М2
Диапазон измерения	6 КПА
Класс точности	1,5
Присоединение к процессу	4-01
Варианты	Описание шкалы и т.д.

Эскизы и размеры

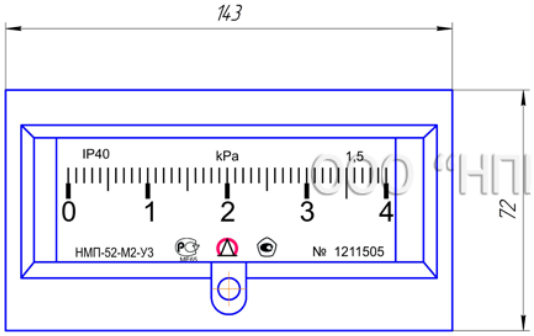

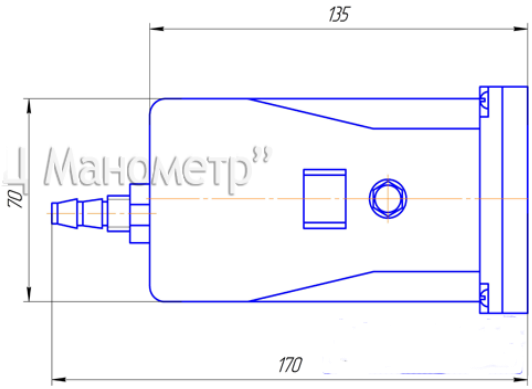

Приборы и Автоматика +7(495)712-32-09, 712-32-18, 988-09-59 www.k-avtomatika.ru 9880959@mail.ru

Дифманометр Напоромер (Д)НМП-100-М1. Тягомер (Д)ТмМП-100-М1. Тягонапоромер (Д)ТНМП-100-М1

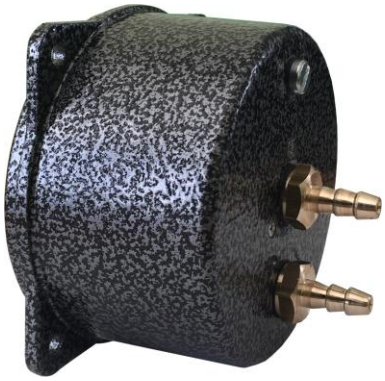

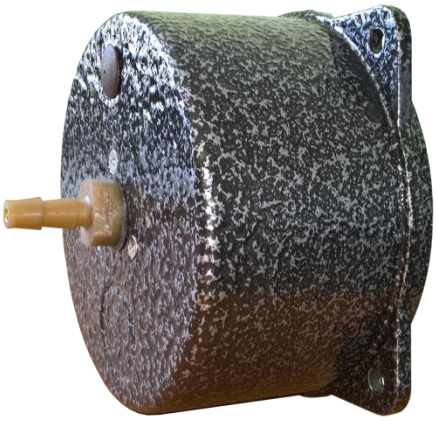

Применение

- Корпус с фланцем для крепления в панель,
- Для газообразных, неагрессивных не кристаллизующихся сред
- Котельное, Медицинское, вакуумное, газовое, лабораторное оборудование, автотранспорт и т.д.

Особенности конструкции

- Корректор на корпусе
- Корпус литой из силумина АК12
- Присоединение к процессу: М12х1.5; G1/4; М20х1,5; G1/2; без резьбовое для эластичных труб ; быстросъемные фитинги и т.д.
- Низкие диапазоны от 0,4 кпа

Описание

Пределы измерений и классы точности

Наименование			Класс точности
Напоромер (Д)НМП-100	Тягомер ДТМмП-100	Тягонапоромер (Д)ТНМП-100	
Кра	Кра	Кра	%
+0,4	-0,4	-0,2 .. 0 .. +0,2	1,0 1,5 2,5
+0,6	-0,6	-0,3 .. 0 .. +0,3	
+1,0	-1,0	-0,5 .. 0 .. +0,5	
+1,6	-1,6	-0,8 .. 0 .. +0,8	
+2,5	-2,5	-1,25 .. 0 .. +1,25	
+4	-4	-2 .. 0 .. +2	
+6	-6	-3 .. 0 .. +3	
+10	-10	-5 .. 0 .. +5	
+16	-16	-8 .. 0 .. +8	
+25	-25	-12,5 .. 0 .. +12,5	
+40	-40	-20 .. 0 .. +20	
+60	-60	-30 .. 0 .. +30	

Межповерочный интервал составляет 2 года

Сертификаты

- Свидетельство об утверждения типа средства измерения RU.C.30.004.A №45180 Россия
- Сертификат №13914 о признании утверждения типа средства измерения. Республика Казахстан.

Предельно допустимое давление:

- Постоянное ВПИ
- Переменное 0,9 х ВПИ
- Перегрузка 130% ВПИ

Допустимая температура

- Окружающая -50 ….+60 ºС
- Измеряемая +100 ºС максимум
- Климатическое исполнение У3 или Т3

Степень защиты

- IP53
- IP54

Масса прибора

- 0,6 кг.

Стандартное исполнение

Присоединение к процессу

- Без резьбовой штуцер 4-01 по ГОСТ 25165
- M10x1
- M12x1.5
- M20x1.5
- G1/8
- G1/4
- G1/2
- и т.д.

Чувствительный элемент

- Бериллиевая бронза CuBe2 или БрБ2

Механизм

- Медный сплав, Алюминиевый сплав

Корректор нуля

- На корпусе

Циферблат

- Алюминий, белый фон, черные надписи.

Стрелка

- Алюминий, черная

Корпус

- Силумин АК12П

Стекло

- Техническое

Варианты изготовления

Различные единицы измерения:

- Кпа; кгс/м. кв.; мБар; мм. водного столба; мм. ртутного столба; PSI(фунт/дюйм кв.); и т.д
- Другие присоединения к процессу
- Пользовательские шкалы (цветовое зонирование шкал)

Информация для Заказа

• **Модель**	Дифманометр напоромер ДНМП-100-М1
• **Диапазон измерения** 6	КПА
• **Класс точности**	1,5
• **Присоединение к процессу**	Осевое без резьбовое 4-01
• **Варианты**	Описание шкалы и т.д.

Эскизы и размеры

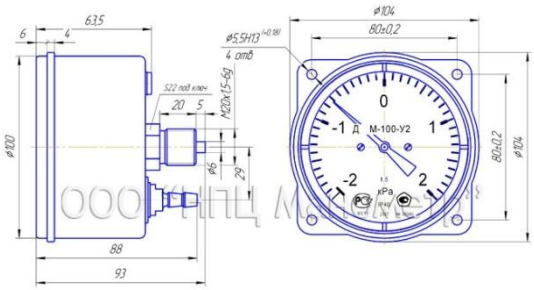

Осевой штуцер

Приборы и Автоматика +7(495)712-32-09, 712-32-18, 988-09-59 www.k-avtomatika.ru 9880959@mail.ru

Дифманометр ДНМ-80

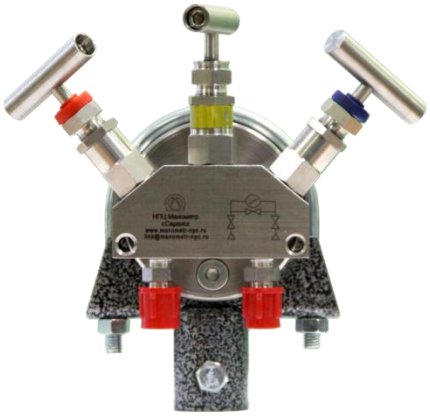

Применение

- Прочная конструкция с вентильным блоком из нержавеющей стали и пылезащита до IP65
- Для газообразных, неагрессивных не кристаллизующихся сред
- Измерение перепада на ротационном счетчике газа
- Медицинское, криогенное, вакуумное, газовое, лабораторное оборудование и т.д.

Особенности конструкции

- Корпус и вентильный блок из нержавеющей стали 08Х18Н10Т для избыточного давления 2,5Мпа
- Трех-вентильный блок для плавного и безопасного пуска прибора
- Присоединение к процессу М12х1,5; и. т.д.
- Низкие диапазоны от 0,4 кпа

Описание

Пределы измерений и классы точности

Наименование			Класс точности
ДНМ-80	ДТМ-80	ДТНМ-80	
Кра	Кра	Кра	%
+0,4	-0,4	-0,2 .. 0 .. +0,2	1,0; 1,5; 2,5
+0,6	-0,6	-0,3 .. 0 .. +0,3	
+1,0	-1,0	-0,5 .. 0 .. +0,5	
+1,6	-1,6	-0,8 .. 0 .. +0,8	
+2,5	-2,5	-1,25 .. 0 .. +1,25	
+4	-4	-2 .. 0 .. +2	
+6	-6	-3 .. 0 .. +3	
+10	-10	-5 .. 0 .. +5	
+16	-16	-8 .. 0 .. +8	
+25	-25	-12,5 .. 0 .. +12,5	
+40	-40	-20 .. 0 .. +20	
+60	-60	-30 .. 0 .. +30	

Межповерочный интервал составляет 1 год

Сертификаты

- Свидетельство об утверждения типа средства измерения RU.C.30.004.A №31536 Россия.
- Сертификат №12584 о признании утверждения типа средства измерения. Республика Казахстан.

Предельно допустимое избыточное давление:

- 0,6Мпа; 1,6Мпа; 2,5Мпа

Предельно допустимый перепад давления:

- Постоянное ВПИ
- Переменное 0,9 х ВПИ
- Перегрузка 130% ВПИ

Допустимая температура

- Измеряемая +120 ºС максимум
- Климатическое исполнение У3(-50 ºС до +45 ºС); У2(-50 ºС до +45 ºС); Т3(-10 ºС до +60 ºС); Т2(-10 ºС до +60 ºС)

Степень защиты IP65

Масса прибора 3,4 кг.

Стандартное исполнение

Присоединение к процессу

- штуцера Сталь 08Х18Н10Т М12х1,5

Чувствительный элемент

- Бериллиевая бронза CuBe2 или БрБ2

Механизм

- Медный сплав

Циферблат

- Алюминий, белый фон, черные надписи.

Стрелка

- Алюминий, черная

Корпус

- Нержавеющая сталь – 08Х18Н10Т

Трех вентильный блок

- Нержавеющая сталь – 08Х18Н10Т

Стекло

- Поликарбонат; Кварцевое –безопасное стекло

Варианты изготовления

Различные единицы измерения:

- Кпа; кгс/м. кв.; мБар; мм. водного столба; мм. ртутного столба; PSI(фунт/дюйм кв.); и т.д
- Другие присоединения к процессу
- Пользовательские шкалы (цветовое зонирование шкал)

Информация для Заказа

Модель	Дифманометр ДНМ-80
Диапазон измерения	6 КПА
Рабочее давление	*2,5Мпа*
Класс точности	1,5
Присоединение к процессу	М12х1,5
Варианты	Описание шкалы и т.д.

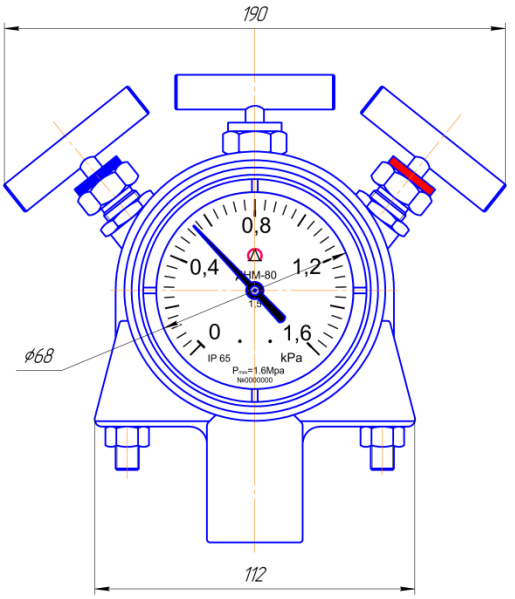

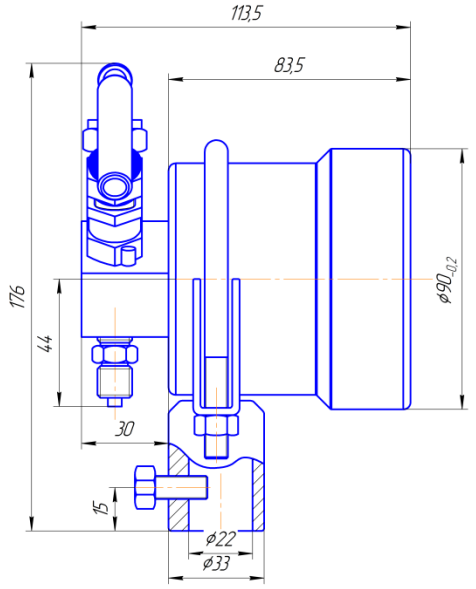

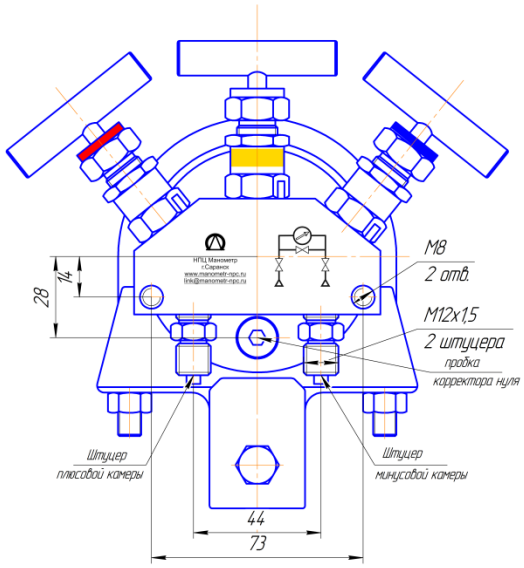

Дифманометр Уровнемер ДНМ-160У

Применение

- Современная конструкция с чувствительным элементом из двух пластинчатых сильфонов, стойкая к односторонней перегрузке
- Для жидких, газообразных, неагрессивных не кристаллизующихся сред
- Измерение перепада, уровня жидких сред и сжиженных газов в закрытых резервуарах
- Медицинское, криогенное, вакуумное, газовое, лабораторное оборудование и т.д.

Особенности конструкции

- Чувствительный элемент, два расположенных соосно пластинчатых сильфона, заполнены нейтральной жидкостью.
- Защита от перегрузки односторонним давлением
- Присоединение к процессу М18х1,5; и. т.д.
- Низкие диапазоны от 15 кпа
- Рабочее давление 3,5Мпа

Описание

Пределы измерений и классы точности

Наименование ДНМ-160У		Класс Точности
Кра	mm.вод. ст	%
+15	1500	2,5
+25	2500	
+60	6000	
+100	10000	
+150	15000	
+200	20000	

Межповерочный интервал составляет 1 год

Сертификаты

- Свидетельство об утверждения типа средства измерения RU.C.30.004.A №31536 Россия.
- Сертификат №12584 о признании утверждения типа средства измерения. Республика Казахстан.

Предельно допустимое избыточное давление:

- 3,8Мпа

Предельно допустимый перепад давления:

- Постоянное ВПИ
- Переменное 0,9 х ВПИ
- Перегрузка 3,5Мпа
- Допустимая температура
- Измеряемая -180 до +120 ºС
- Климатическое исполнение У3(-50 ºС до +45 ºС); У2(-50 ºС до +45 ºС); Т3(-10 ºС до +60 ºС); Т2(-10 ºС до +60 ºС)

Степень защиты IP55

Масса прибора 3,1 кг.

Приборы и Автоматика +7(495)712-32-09, 712-32-18, 988-09-59 www.k-avtomatika.ru 9880959@mail.ru

Стандартное исполнение

Присоединение к процессу

- М18х1,5

Чувствительный элемент

- Пластинчатый сильфон 36НХТЮ (AISI316L)

Механизм

- Нержавеющая сталь

Циферблат

- Алюминий, белый фон, черные надписи.

Стрелка

- Алюминий, черная

Корпус показывающей части

- Силумин Д16Т

Корпус измерительной ячейки

- Латунь

Стекло

- Органическое

Варианты изготовления

Различные единицы измерения:

- Кпа; кгс/м. кв.; мБар; мм. водного столба; мм. ртутного столба; PSI(фунт/дюйм кв.); и т.д
- Другие присоединения к процессу
- Пользовательские шкалы (цветовое зонирование шкал)

Информация для Заказа

Модель	Уровнемер ДНМ-160У
Диапазон измерения	2500 мм. Вод. Ст.
Рабочее давление	3,5Мпа
Класс точности	2,5
Присоединение к процессу	М18х1,5
Варианты	Описание шкалы и т.д.

Эскизы и размеры

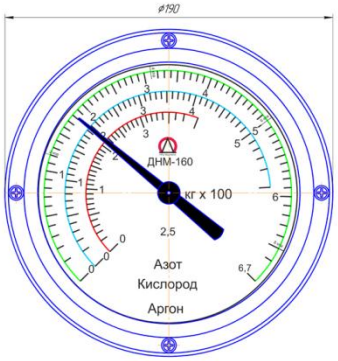

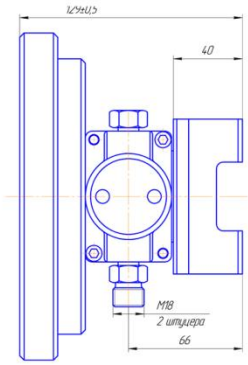

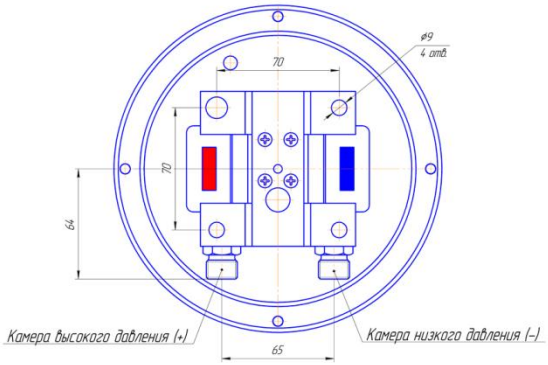

Приборы и Автоматика +7(495)712-32-09, 712-32-18, 988-09-59 www.k-avtomatika.ru 9880959@mail.ru

Дифференциальный манометр Уровнемер ДНМ-90-УЖК

Применение

- Прочная конструкция из нержавеющей стали и пылезащита до IP65
- Для газообразных, сжиженных, неагрессивных не кристаллизующихся сред
- Измерение уровня в закрытых резервуарах ЦТК и РК или других.
- Медицинское, криогенное, вакуумное, лабораторное оборудование и т.д.

Особенности конструкции

- Крепление в панель
- Присоединение к процессу M12x1,0; G1/8; R1/8;и т.д.
- Корректор нуля
- Различные варианты рабочего давления 0.4Мра; 0.6Мра; 1.6Мра
- Возможна комплектация трехвентильным блоком.

Описание

Пределы измерений и классы точности

Наименова-ние	Диапазон		Класс точности		Перегру-зочное давление
	Кисло-рода	Азота	По кисло-роду	По азоту	
	Кг.	кг	%, кг	%, кг	Кра
ДНМ90-УЖК11	370	260	+-10kg	+-15kg	1.3
ДНМ90-УЖК2	35000		2,5%		3,7
ДНМ90-УЖК3	13000		2,5%		3,0
ДНМ90-УЖК5	1250	890	+-25кг	+-25кг	50
ДНМ90-УЖК6	8000	5700	+-200кг	+-200кг	50

Возможно изготовление Указателя для других газов: Аргон, Азот, и т. д.

Возможно изготовление Указателя на другие диапазоны масс и размеры сосудов по требованию заказчика

Межповерочный интервал составляет 1 год

Сертификаты

- Свидетельство об утверждения типа средства измерения RU.C.30.004.A №31536 Россия
- Сертификат №12584 о признание утверждения типа средства измерения. Республика Казахстан

Предельно допустимое избыточное давление:

- 0,4Мпа; 0.6Мпа; 1,6Мпа

Допустимая температура

- Окружающая -50 ….+60 ºС
- Измеряемая +120 ºС максимум
- Климатическое исполнение У3; У2;Т3;Т2

Степень защиты

- IP65

Масса прибора

- 0,8кг.

Стандартное исполнение

Присоединение к процессу

- штуцера Латунь М12х1,0

Чувствительный элемент

- Бериллиевая бронза CuBe2 или БрБ2

Механизм

- Медный сплав

Циферблат

- Алюминий, белый фон, черные надписи.

Стрелка

- Алюминий, черная

Корпус

- Нержавеющая сталь 08Х18Н10Т

Стекло

- Безопасное Техническое для кислорода

Рабочее давление

- 0,6Мпа

Варианты изготовления

Различные единицы измерения:

- в кг.; тн; литр; 0-100%; куб.м; литр; и т.д
- Другие присоединения к процессу
- Встроенный трех- вентильный блок
- Пользовательские шкалы (цветовое зонирование шкал)

Информация для Заказа

- **Модель** Дифманометр ДНМ-90 УЖК6
- **Присоединение** М12х1,0.
- **Рабочее давление** 0,6Мпа

Эскизы и размеры

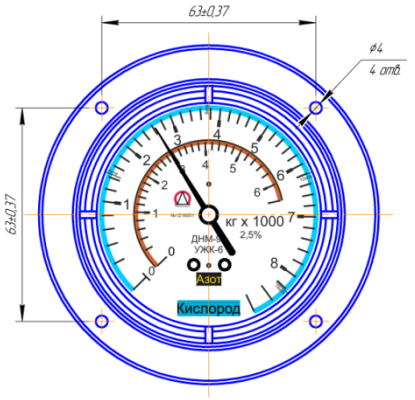

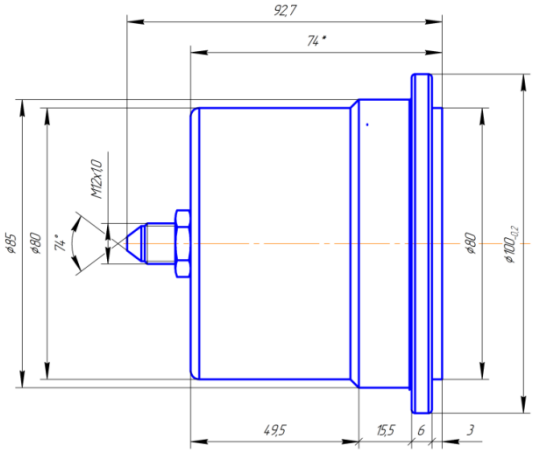

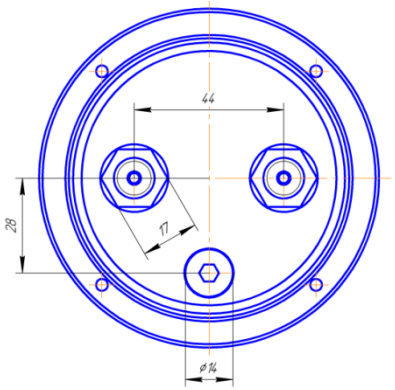

Дифференциальный манометр - Уровнемер ДНМ-80У. Криогенное исполнение

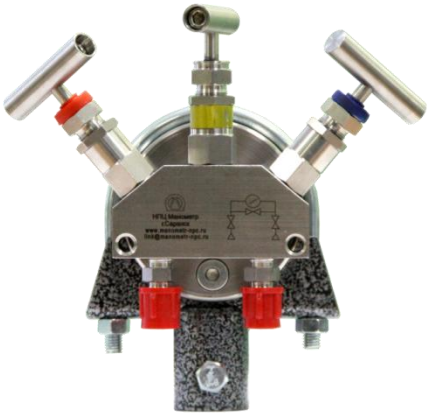

Применение

- Прочная конструкция с вентильным блоком из нержавеющей стали и пылезащита до IP65
- Для газообразных, неагрессивных не кристаллизующихся сред
- Измерение перепада, уровня жидких сред и сжиженных газов закрытых резервуарах.
- Медицинское, криогенное, вакуумное, газовое, лабораторное оборудование и т.д.

Особенности конструкции

- Корпус и вентильный блок из нержавеющей стали 08Х18Н10Т для избыточного давления 2,5Мпа
- Трех-вентильный блок для плавного и безопасного пуска прибора
- Присоединение к процессу М12х1,5; и. т.д.
- Низкие диапазоны от 0,4 кпа

Описание

Пределы измерений и классы точности

Исполнение Дифманометр-Уровнемер ДНМ-80У	Максимальное Рабочее Давление	Класс точности	Среда
Кра, кг, 0-100%, литр, куб.м.	Мра	%	
Согласно требований заказчика: Единицы измерения и шкала рассчитывается на резервуар и градуируется, согласно требований заказчика	0,6 1,6 2,5 3,2	1,0 1,5 2,5	Кислород, УглекислотааCO^2, Аргон, Азот,

Межповерочный интервал составляет 1 год

Сертификаты

- Свидетельство об утверждения типа средства измерения RU.C.30.004.A №31536 Россия.
- Сертификат №12584 о признании утверждения типа средства измерения. Республика Казахстан.

Предельно допустимое избыточное давление:

- 0,6Мпа; 1,6Мпа; 2,5Мпа

Предельно допустимый перепад давления:

- Постоянное ВПИ
- Переменное 0,9 х ВПИ
- Перегрузка 130% ВПИ

Допустимая температура

- Измеряемая +120 ºС максимум
- Климатическое исполнение У3(-50 ºС до +45 ºС);
  У2(-50 ºС до +45 ºС);
  Т3(-10 ºС до +60 ºС);
  Т2(-10 ºС до +60 ºС)

Степень защиты IP65

Масса прибора 3,4 кг.

Стандартное исполнение

Присоединение к процессу

- штуцера Сталь 08Х18Н10Т М12х1,5

Чувствительный элемент

- Бериллиевая бронза CuBe2 или БрБ2

Механизм

- Медный сплав

Циферблат

- Алюминий, белый фон, черные надписи.

Стрелка

- Алюминий, черная

Корпус

- Нержавеющая сталь – 08Х18Н10Т

Трех вентильный блок

- Нержавеющая сталь – 08Х18Н10Т

Стекло

- Поликарбонат
- Кварцевое безопасное для кислорода

Варианты изготовления

Различные единицы измерения:

- в кг.; тн; литр; 0-100%; куб.м; литр; и т.д
- Другие присоединения к процессу
- Пользовательские шкалы (цветовое зонирование шкал)

Информация для Заказа

Модель	Дифманометр ДНМ-80
Диаметр резервуара	1,6м.
Длина резервуара	9 м.
Днища	эллиптические по ГОСТ 6533-78
Расположение резервуара	горизонтальное
Среда	Углекислота СО2
Рабочее давление	*2,5Мпа*
Класс точности	1,5
Шкала	процентная 0-100%
Присоединение к процессу	М10х1,25
Варианты	Описание шкалы и т.д.

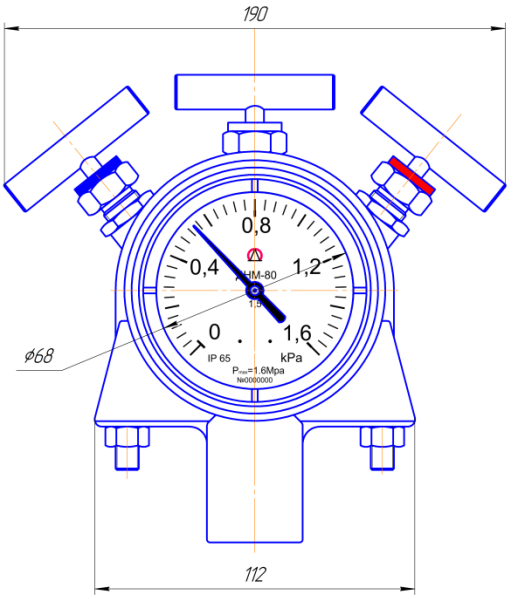

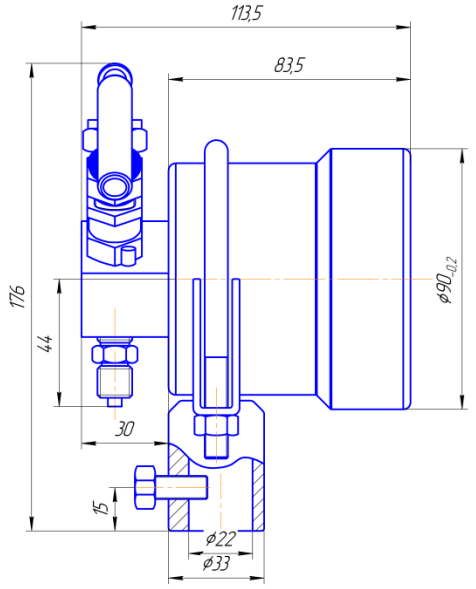

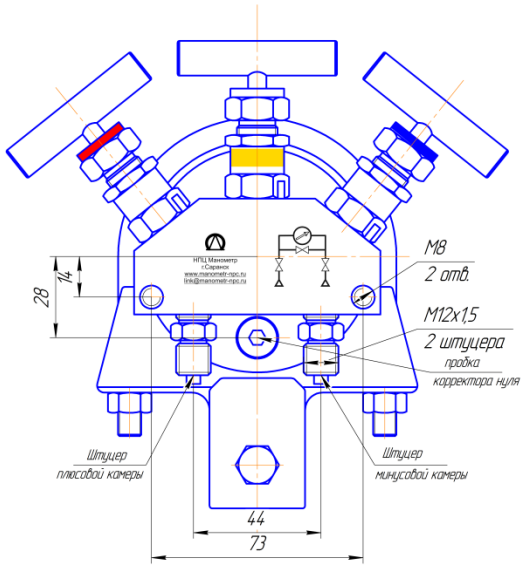

Дифференциальный манометр Напоромер ДНМ-120, Тягомер ДТМ-120, Тягонапоромер ДТНМ-120

Применение

- Для газообразных, неагрессивных не кристаллизующихся сред
- Медицинское, вакуумное, газовое, лабораторное оборудование, автотранспорт судовое и т.д.

Особенности конструкции

- Корпус литой из силумина АК12 для крепления в панель,
- Степень пылевлагозащиты IP55
- Максимальное рабочее избыточное давление 100Кпа
- Корректор на шкале
- Присоединение к процессу: R1/8; без резьбовое для эластичных труб ; быстросъемные фитинги и т.д.
- Сверх-Низкие диапазоны от 0,06 кпа

Описание

Пределы измерений и классы точности

Наименование			Класс точности
Диф-Напоромер ДНМ-120	Диф-Тягомер ДТМ-120	Диф-Тягонапоромер ДТНМ-120	
Кра	Кра	Кра	%
+0,06	-0.06	-0.03 .. 0 .. +0.03	3
+0,1	-0.1	-0.05 .. 0 .. +0.05	3
+0,16	-0.16	-0.08 .. 0 .. +0.08	3
+0,25	-0.25	-0.125 .. 0 .. 0.125	2.5
+0,4	-0,4	-0,2 .. 0 .. +0,2	2,5
+0,6	-0,6	-0,3 .. 0 .. +0,3	
+1,0	-1,0	-0,5 .. 0 .. +0,5	
+1,6	-1,6	-0,8 .. 0 .. +0,8	
+2,5	-2,5	-1,25 .. 0 .. +1,25	
+4	-4	-2 .. 0 .. +2	
+6	-6	-3 .. 0 .. +3	
+10	-10	-5 .. 0 .. +5	
+16	-16	-8 .. 0 .. +8	
+25	-25	-12,5 .. 0 .. +12,5	
+40	-40	-20 .. 0 .. +20	
+60	-60	-30 .. 0 .. +30	

Межповерочный интервал составляет 1 год

Сертификаты

- Свидетельство об утверждения типа средства измерения RU.C.30.004.A №31536 Россия
- Сертификат №12584 о признание утверждения типа средства измерения. Республика Казахстан

Предельно допустимое рабочее избыточное давление:

- 100Кпа

Предельно допустимое рабочее давление перепада:

- Постоянное ВПИ
- Переменное ВПИ
- Перегрузка до 3хВПИ

Допустимая температура

- Окружающая - 20 ….+60 ºС
- Измеряемая +60 ºС максимум
- Климатическое исполнение У3 или Т3

Степень защиты

- IP55

Масса прибора

- 0,4 кг.

Стандартное исполнение

Присоединение к процессу

- Без резьбовой штуцер 4-01 по ГОСТ 25165
- R1/8

Чувствительный элемент

- Плоская пружина из сплава 36НХТЮ

Механизм

- Сталь, Медный сплав, Алюминиевый сплав

Корректор нуля

- На корпусе

Циферблат

- Алюминий, белый фон, черные надписи.

Стрелка

- Алюминий, черная

Корпус

- Силумин АК12П

Стекло

- Органическое

Варианты изготовления

Различные единицы измерения:

- Кпа; кгс/м. кв.; мБар; мм. водного столба; мм. ртутного столба; PSI(фунт/дюйм кв.); и т.д
- Другие присоединения к процессу
- Пользовательские шкалы (цветовое зонирование шкал)

Информация для Заказа

Модель	Дифманометр-Напоромер НМП-100-М1
Диапазон измерения	6 КПА
Класс точности	1,5
Присоединение к процессу	Осевое без резьбовое 4-01
Варианты	Описание шкалы и т.д.

Эскизы и размеры

Вид Спереди

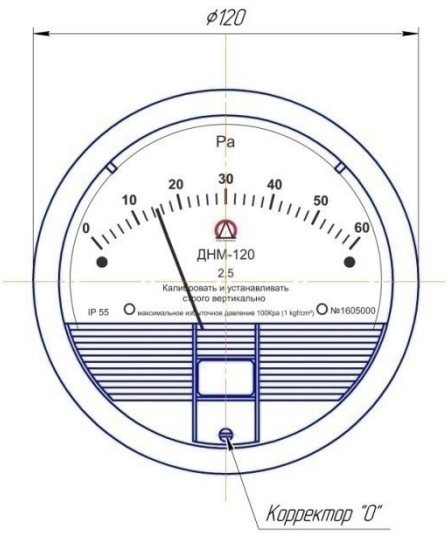

Вид Сбоку

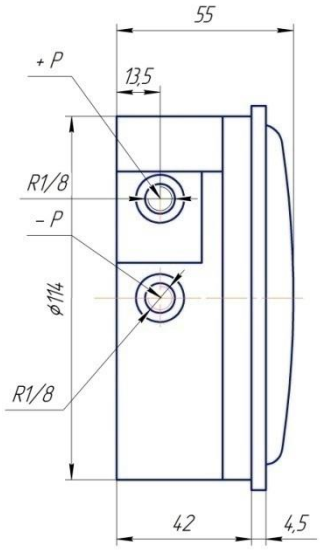

Вид Сзади

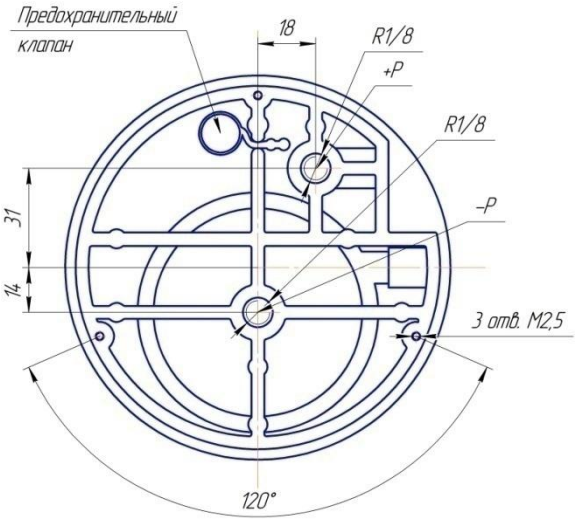

Манометр МП3-Ву ; Мановакуумметр МП3-Ву

Применение

- Для тяжелых условий эксплуатации в условиях повышенных вибраций
- Степень пылевлагозащиты IP65
- Для газообразных, неагрессивных не кристаллизующихся сред
- Медицинское, вакуумное, газовое, лабораторное оборудование, автотранспорт судовое и т.д.
- Особенности конструкции
- Корпус литой из силумина АК12
- Присоединение к процессу: М20х1,5; G1/2

Описание

Пределы измерений и классы точности

Предел измерения	Класс точности	Присоединение к процессу	Степень защиты
Кгс/см. кв. (МПА)	%	Штуцер радиальный	IP
0,6 (0,06)	1,0; 1,5	М20х1.5 G1/2	IP 65
1,0 (0,1)			
1,6 (0,16)			
2,5 (0,25)			
4 (0,4)			
6 (0,6)			
10 (1)			
16 (1,6)			
25 (2,5)			
40 (4)			
60 (6)			
100 (10)			
160 (16)			
250 (25)			
400 (40)			

Предельно допустимое рабочее давление перепада :

- Постоянное ВПИ
- Переменное 0.9хВПИ
- Перегрузка до 130% от ВПИ

Допустимая температура

- Окружающая -50 ….+60 ºС
- Измеряемая +150 ºС максимум
- Климатическое исполнение У2 или Т2

Степень защиты

- IP65

Масса прибора

- 0,6 кг.

Жидкость заполнения

- Кремнийорганическая жидкость (силикон) ПМС
- Глицерин
- фторсодержащая жидкость

Стандартное исполнение

Присоединение к процессу

- M20x1,5
- G1/2

Чувствительный элемент

- Латунь,бронза или железноникелевый сплав

Механизм

- Медный сплав

Циферблат

- Алюминий, белый фон, черные надписи.

Стрелка

- Алюминий, черная

Корпус

- Силумин АК12П

Стекло

- Техническое

Жидкость заполнения

- ПМС-300
- Глицерин

Варианты изготовления

Различные единицы измерения:

- Кпа; кгс/м. кв.; мБар; мм. водного столба; мм. ртутного столба; PSI(фунт/дюйм кв.); и т.д
- Другие присоединения к процессу
- Пользовательские шкалы (цветовое зонирование шкал)

Информация для Заказа

Модель	Манометр МП3-ВУ
Диапазон измерения	6 Мпа
Класс точности	1,5
Присоединениек процессу	G1/2
Варианты	Описание шкалы и т.д.

Эскизы и размеры

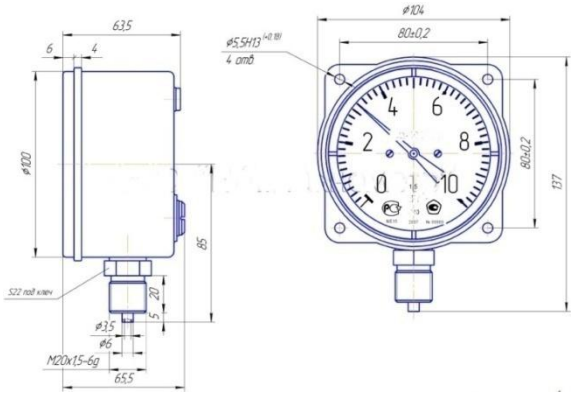

Манометр МП3-У ;МП4-У Мановакуометр МП3-У; МП4-У

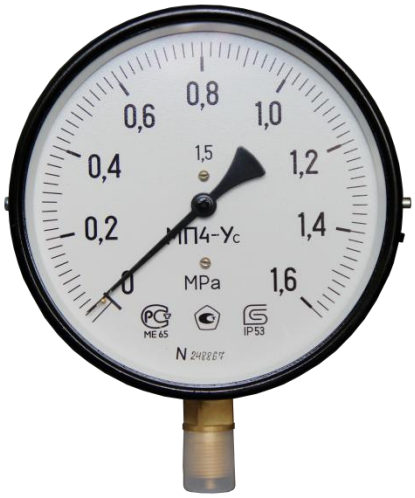

Применение

- Для газообразных, неагрессивных не кристаллизующихся сред
- Медицинское, вакуумное, газовое, лабораторное оборудование, автотранспорт судовое и т.д.

Особенности конструкции

- Окрашенная сталь
- Присоединение к процессу: М20х1,5; G1/2

Описание

Пределы измерений и классы точности

Предел измерения	Класс точности	Присоединение к процессу	Степень защиты
Кгс/см. кв. (МПА)	%	Штуцер радиальный	IP
0,6 (0,06)	1,0; 1,5	М20х1.5 G1/2	IP 40
1,0 (0,1)			
1,6 (0,16)			
2,5 (0,25)			
4 (0,4)			
6 (0,6)			
10 (1)			
16 (1,6)			
25 (2,5)			
40 (4)			
60 (6)			
100 (10)			
160 (16)			
250 (25)			
400 (40)			

Предельно допустимое рабочее давление перепада :

- Постоянное ВПИ
- Переменное 0.9хВПИ
- Перегрузка до 130% от ВПИ

Допустимая температура

- Окружающая -50 ….+60 ºС
- Измеряемая +150 ºС максимум
- Климатическое исполнение У2 или Т2

Степень защиты

- IP40

Масса прибора

- 0,4 кг.

Стандартное исполнение

Присоединение к процессу

- M20x1,5
- G1/2

Чувствительный элемент

- Латунь,бронза или железноникелевый сплав

Механизм

- Медный сплав

Циферблат

- Алюминий, белый фон, черные надписи.

Стрелка

- Алюминий, черная

Корпус

- Силумин АК12П

Стекло

- Техническое

Варианты изготовления

Различные единицы измерения:

- Кпа; кгс/м. кв.; мБар; мм. водного столба; мм. ртутного столба; PSI(фунт/дюйм кв.); и т.д
- Другие присоединения к процессу
- Пользовательские шкалы (цветовое зонирование шкал)

Информация для Заказа

Модель	Манометр МП3-У
Диапазон измерения	6 Мпа
Класс точности	1,5
Присоединение к процессу	G1/2
Варианты	Описание шкалы и т.д.

Эскизы и размеры

Приборы и Автоматика +7(495)712-32-09, 712-32-18, 988-09-59 www.k-avtomatika.ru 9880959@mail.ru

Разделитель сред мембранный РМ5319

Применение

Разделитель РМ предназначен для предохранения внутренней полости чувствительных элементов измерительных приборов (манометры, датчики давления) от негативного влияния измеряемых горячих, агрессивных, вязких, кристаллизующихся, несущих взвешенные частицы сред.

Особенности конструкции

- Прочная конструкция из нержавеющей стали
- Чувствительная мембрана из нержавеющей стали AISI316 толщиной 80мкм.
- Минимальное рабочее давление 0,06Мпа
- Максимальное давление 2,5Мпа

Габаритные и присоединительные размеры

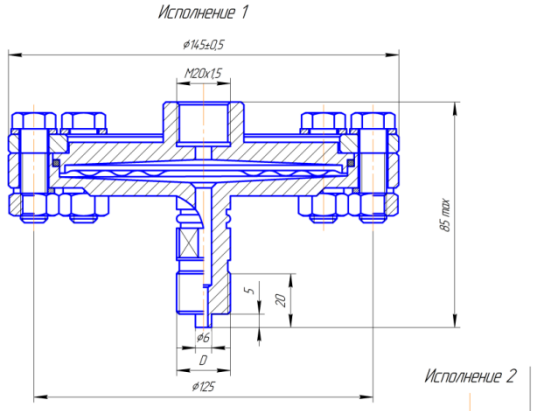

Обозначение	Исполнение	D
РМ5319	исполнение 1	М20х1,5
РМ5319-МК		МК20х1,5
РМ5319-G1/2		G1/2"
РМ5319-R1/2		R1/2"
РМ5319-NPT		1/2 NPT
РМ5319-ф10	исполнение 2	М20х1,5
РМ5319-ф10-МК		МК20х1,5
РМ5319-Ф10-G1/2		G1/2"
РМ5319-ф10-R1/2		R1/2"
РМ5319-ф10-NPT		1/2 NPT

Описание

Допустимая температура

- Окружающая -60 ….+80 ºС
- Температуры среды -210 +360 ºС

Рабочие давление

- Минимальное рабочее давление 0,06Мпа
- Максимальное рабочее давление 2,5Мпа

Присоединение к процессу

- М20х1,5
- G1/2
- МК20х1.5
- R1/2

Присоединение к прибору

- М20х1,5
- G1/2

Масса прибора

- 2,6кг

Стандартное исполнение

Присоединение к процессу

- штуцер М20х1,5

Присоединение к прибору:

- Резьба М20Х1,5

Корпус

- Нержавеющая сталь 08Х18Н10Т

Рабочее давление

- 2,5Мпа

Информация для заказа

- Модель Разделитель РМ5319
- Присоединение к процессу М20х1,5
- Присоединение к прибору М20х1,5.
- Максимальное Рабочее давление 0,25Мпа

Варианты изготовления

- Другие присоединения к процессу
- Исполнение, стойкое к коррозии «Ор»

Разделитель сред мембранный РМ5319СМ

Применение

Разделитель РМ предназначен для предохранения внутренней полости чувствительных элементов измерительных приборов (манометры, датчики давления) от негативного влияния измеряемых горячих, агрессивных, вязких, кристаллизующихся, несущих взвешенные частицы сред.

Особенности конструкции

- Прочная конструкция из нержавеющей стали
- Чувствительная мембрана из нержавеющей стали AISI316 толщиной 80мкм.
- Минимальное рабочее давление 0,06Мпа
- Максимальное давление 2,5Мпа

Описание

Допустимая температура

- Окружающая -60 ….+80 ºС
- Температуры среды -210 +360 ºС

Рабочие давление

- Минимальное рабочее давление 0,06Мпа
- Максимальное рабочее давление 2,5Мпа

Присоединение к процессу

- М20х1,5
- G1/2
- МК20х1.5
- R1/2

Присоединение к прибору

- М20х1,5
- G1/2

Масса прибора

- 1,6кг

Габаритные и присоединительные размеры

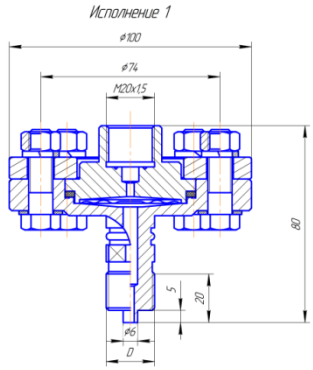

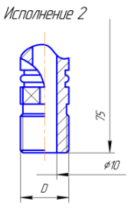

Наименование	Исполнение	D
РМ5319СМ	Исполнение 1	М20х1,5
РМ5319СМ-МК		МК20х1,5
РМ5319СМ-G1/2		G1/2"
РМ5319СМ-R1/2		R1/2"
РМ5319СМ-NPT		1/2NPT
РМ5319СМ-Ф10	Исполнение2	М20х1,5
РМ5319СМ-Ф10-МК		МК20х1,5
РМ5319СМ-Ф10-G1/2		G1/2"
РМ5319СМ-Ф10-R1/2		R1/2"
РМ5319СМ-Ф10-NPT		1/2NPT

Стандартное исполнение

Присоединение к процессу

- штуцер М20х1,5

Присоединение к прибору:

- Резьба М20Х1,5

Корпус

- Нержавеющая сталь 08Х18Н10Т

Рабочее давление

- 2,5Мпа

Информация для заказа

- Модель Разделитель РМ5319СМ
- Присоединение к процессу М20х1,5
- Присоединение к прибору М20х1,5.
- Максимальное Рабочее давление 0,25Мпа

Варианты изготовления

- Другие присоединения к процессу
- Исполнение, стойкое к коррозии «Ор»

Разделитель сред мембранный РМ5320

Применение

Разделитель РМ5320 с открытой мембраной предназначен для предохранения внутренней полости чувствительных элементов измерительных приборов (манометры, датчики давления) от негативного влияния измеряемых горячих, агрессивных, вязких, кристаллизующихся, несущих взвешенные частицы сред. Монтаж осуществляется непосредственно на трубопроводе.

Особенности конструкции

- Прочная конструкция из нержавеющей стали
- Чувствительная мембрана из нержавеющей стали AISI316 толщиной 80мкм.
- Минимальное рабочее давление 0,06Мпа
- Максимальное давление 2,5Мпа
- Для особо вязких сред.

Габаритные и присоединительные размеры

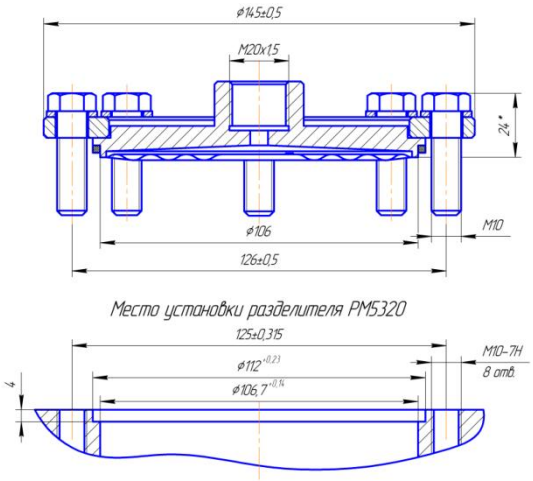

Описание

Допустимая температура

- Окружающая -60 ....+80 ºС
- Температуры среды -210 +360 ºС

Рабочие давление

- Минимальное рабочее давление 0,06Мпа
- Максимальное рабочее давление 2,5Мпа

Присоединение к процессу

- Ответная часть согласно чертежу см. эскиз

Присоединение к прибору

- M20x1,5
- G1/2

Масса прибора

- 2,0 кг

Стандартное исполнение

Присоединение к процессу

- Открытая мембрана

Присоединение к прибору:

- Резьба M20X1,5

Корпус

- Нержавеющая сталь 08Х18Н10Т

Рабочее давление

- 2,5Мпа

Информация для заказа

Модель Разделитель РМ5320
Присоединение к прибору M20x1,5.

Варианты изготовления

- Другие присоединения к процессу

Исполнение, стойкое к коррозии «Ор»

Охладитель GS-300

Применение

- Охладители предназначены для защиты измерительных приборов от воздействия высокотемпературных сред, а так же для снижения температурной погрешности.
- Охладитель устанавливается перед прибором и позволяет снизить температуру измеряемой среды до уровня, приемлемого для большинства приборов измерения давления.

Особенности конструкции

- Присоединение к процессу M20x1.5; MK20x1.5; G1/2; R1/2

Описание

Рабочая среда	Любые не агрессивные к сплаву 12Х18Н10Т
Диапазон рабочих давлений, Мпа	-0,1 до 25
Диапазон рабочих температур, °С	–50…+300
Вносимая погрешность, %	0
Внутренний объем, см3	0,5
Материал корпуса	Нержавеющая сталь 12Х18Н10Т

Эскизы и размеры

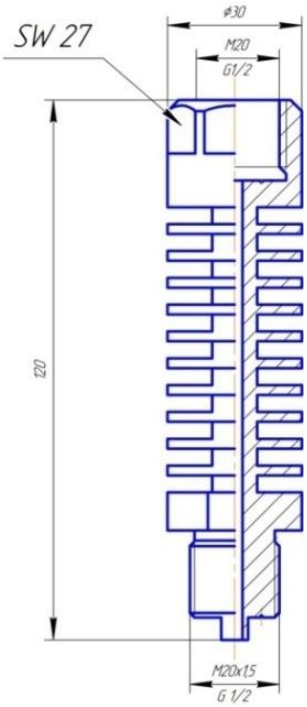

Значение температуры на выходе от температуры на входе

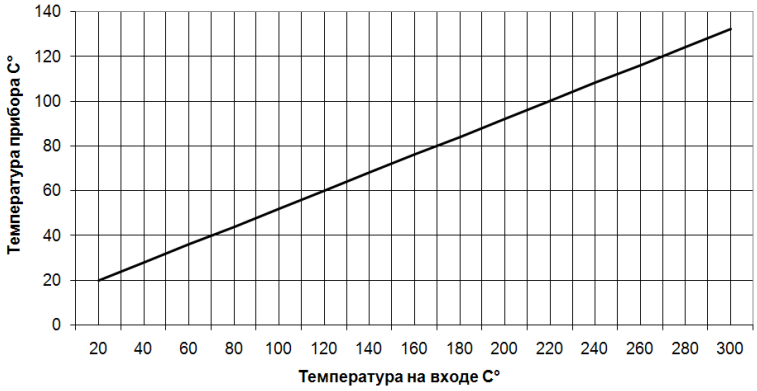

Стандартное исполнение

Присоединение к процессу

- M20x1,5
- G1/2

Корпус охладителя

- Сталь 12Х18Н10Т

Варианты изготовления

- Другие присоединения к процессу

Информация для Заказа

- **Модель** GS-300
- **Присоединение к процессу** G1/2
- **Присоединение к измерителю** M20x1,5

Датчик Температуры ТМ-1; ТМ-2

Описание

Пределы измерений и классы точности

Наименование датчика	ТМ-1-С или ТМ-2-С
Чувствительный элемент	Сильфон 14х10х012
Пределы регулирования °С	
нижний	40±2°С
верхний	90±2°С
Рабочий ход при изменении температуры от 40° до 90°С	1,8 мм +-0,15
Дистанционность, max, мм	
ТМ-1-С; ТМ-2-С	750мм.
ТМ-1-С-1250; ТМ-2-С-1250	1250мм
Климатическое исполнение	УХЛ4.2
Масса, кг	0,1
Присоединение к процессу	
ТМ-1-С	Сухой контакт через гильзу
ТМ-2-С	Накидная гайка G1/2

Предельно допустимое рабочее давление

- 2,5Мпа

Допустимая температура

- Окружающая -50 ….+60 ºС
- Измеряемая +150 ºС максимум

Стандартное исполнение

Присоединение к процессу

- М20х1,5
- G1/2

Чувствительный элемент

- Сильфон

Корпус термо-баллона

- Медь М2

Капилляр

- Медь М1

Применение

- Датчики предназначены для комплектации систем защиты газовых водогрейных котлов. Обеспечивает преобразование изменения температуры контролируемой среды (воды) в перемещение штока чувствительного элемента, воздействующего на клапан терморегулятора.
- Датчик безопасности водогрейных котлов в составе автоматики Арбат или САБК
- Бытовое, промышленное отопительное оборудование.

Варианты изготовления

Различные температуры настройки

- -30 ºС до +150 ºС
- Другие присоединения к процессу

Особенности конструкции

- Присоединение к процессу: накидная гайка G1/2 или через гильзу

Информация для Заказа

- **Модель** ТМ-1С
- **Диапазон измерения** 40-90 ºС
- **Присоединение к процессу** Сухое

Эскизы и размеры

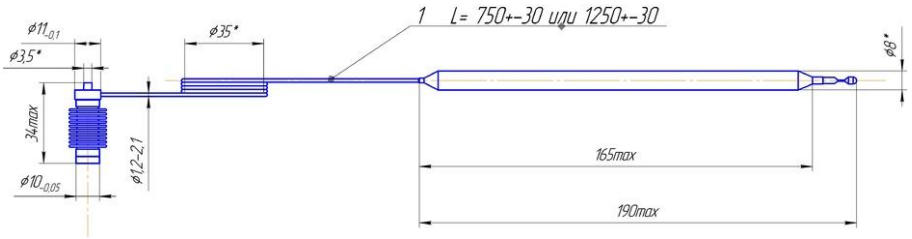

Манометр

Приборы и Автоматика +7(495)712-32-09, 712-32-18, 988-09-59 www.k-avtomatika.ru 9880959@mail.ru

Кран кнопочный VE

Применение

- Кран кнопочный VE применяется для кратковременной подачи или снятия давления с измерительного прибора или датчика, что обеспечивает увеличение срока службы измерительных приборов.
- Кнопочные краны VE выпускаются двух типов Нормально закрытые(НЗ) или Нормально открытые(НО).

Особенности конструкции

- Присоединение к процессу M20x1.5;; G1/2;

Варианты изготовления

- Другие присоединения к процессу

Описание

Присоединение к процессу	G1/2
Присоединение к измерителю	M20x1,5
Номинальное давление P (Mpa)	1,6
Рабочая среда	Воздух, природный газ, аргон, и другие газы не агресивные к медным сплавам
Исполнение	Нормально Закрыт (НЗ) или Нормально Открыт (НО)
Температура рабочей среды t, °C	от -40 до +70
Температура окружающей среды t, °C	от -40 до +40
Герметичность затвора по ГОСТ Р 54808-2011	Класс "А"
Климатическое исполнение по ГОСТ 15150-69	У1
Материал основных деталей	Латунь
Масса, кг	0,25
Гарантийные сроки эксплуатации	18 месяцев
Гарантийная наработка	1200 циклов

Стандартное исполнение

Присоединение к процессу

- M20x1,5
- G1/2

Информация для Заказа

- **Модель** Кран VE
- **Присоединение к процессу** G1/2
- **Присоединение к измерителю** M20x1,5