МАНОМЕТРЫ, МАНОВАКУУММЕТРЫ ТЕХНИЧЕСКИЕ УДАРОПРОЧНЫЕ МКУ

НАЗНАЧЕНИЕ:

Приборы предназначены для измерения избыточного и вакуумметрического постоянного и переменного давления незагрязненных жидкостей и газов, не кристаллизирующихся при рабочей температуре, в условиях водяных паров, насыщенных солями, содержащимися в морском тумане, с примесью паров масел в условиях вибрации и наклонов.

Измеряемыми средами могут быть: морская и пресная вода, пар, паровоздушная смесь, технический воздух, масло, хладон марок 12,22,142 (символическое обозначение R12, R22, R142), керосин, флотский мазут, соляр, дизельное топливо, бензин, гелий, азот, кислород).

Приборы ударопрочные, сейсмостойкие, водозащищённые.

Приборы предназначены для работы в условиях нормированных для вида климатического исполнения УХЛ 4.2*

Изготавливаются для российской промышленности и для поставок на экспорт, в том числе для тропического климата.

При отрицательных температурах прибор может использоваться для измерения давления газов, точка росы которых при максимальном рабочем давлении ниже температуры окружающей среды.

Циферблат покрыт фосфоресцирующим составом временного действия.

Технические условия (ТУ) 25.05.1454-79

Внесены в Государственный реестр средств измерений.

По своей точности и качеству приборы являются уникальными.

Аналогов в России нет.

ТАБЛИЦА 1.5 ТЕХНИЧЕСКИЕ ХАРАКТЕРИСТИКИ МАНОМЕТРОВ МКУ

Диапазон давления	
Диапазон измерения давления, (МПа)	-0,1…60
Температурный диапазон	
Предельные рабочие темпе ратуры, (°С)	-50…+60
Относительная влажность окружающего воздуха, (% при 50°С)	100
Дополнительные характеристики	
Технические условия, (ТУ)	25.05.1454-79
Степень защиты от проникновения посторонних тел и воды	IP40
Виброустойчивость при амплитуде 2 g, (Гц)	5…60
Ударопрочность, g	1000
Механическое подсоединение *	M20x1,5;G1/2-B
Масса, (не более кг)	1,3
Сервис	
Гарантийный срок эксплуатации, (месяц)	60
Гарантийный срок хранения, (месяц)	120
Межповерочный интервал, (месяц)	60

* - При необходимости соединения G1/2B в заказе указать необходимость переходника (ШП)

Таблица 1.6 ВЕРХНИЕ ПРЕДЕЛЫ ИЗМЕРЕНИЙ ДЛЯ МОДЕЛЕЙ МКУ

Наименование	Модель	Верхний предел измерений МПа (кгс/см²)*	Класс точности	Марка хладона
***МКУ** манометр*	1071	0,1; 0,1 б; 0,25; 0,4; 0,6; 1 (1;1,6;2,5;4;6;10)	2,5	
***МКУ** манометр*	1072	1,6; 2,5; 4; 6; 10; 16; 25; 40; 60 (16; 25; 40; 60; 100; 160; 250; 400; 600)	1,5; 2,5	
МКУ** мановакуумметр	1071	0,06; 0,15; 0,3; 0,5; 0,9 (0,6; 1,5; 3; 5; 9)	2,5	
***МКУ** мановакуумметр*	1072	1,5; 2,4 (15; 24)	1,5; 2,5	
***МКУ** вакуумметр*	1071	-0,1 (-1)	2,5	
ДЛЯ ХЛАДОНА				
***МКУ** мановакуумметр*	1071	0,3; 0,5 (3; 5)	2,5	22
***МКУ** мановакуумметр*	1072	0,9 (9)	2,5	22, 142
***МКУ** мановакуумметр*	1072	1,5; 2,4 (15; 24)	2,5	12; 22; 142
***МКУ** манометр*	1072	2,5 (25)	1,5; 2,5	

* - Приборы с верхним пределом значения до 0,6 (0,5) ИПа выпускаются с шкалами в кПа
** - Верхний предел разрежения для мановауумметров равен – 0,1 МПа (минус 1 кгс/см²)
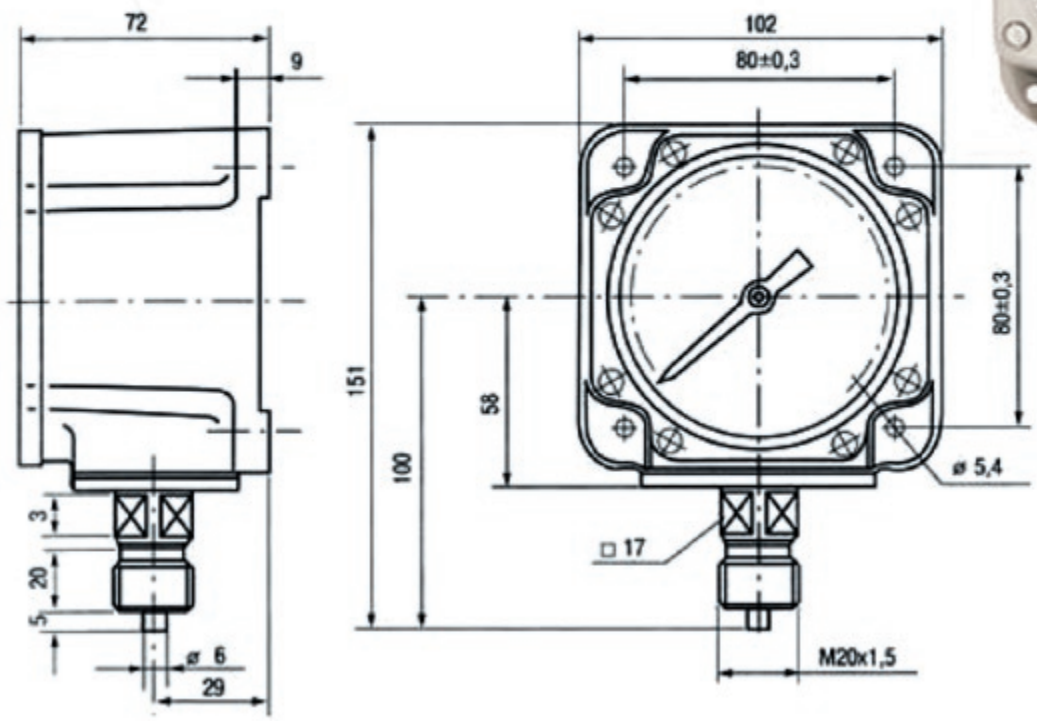
Рис. 1.3 Габаритные и присоединительные размеры приборов МКУ.