Блок управления релейного регулятора БУ21

Общепромышленное исполнение
ТУ 25.02.1685-74
Экспортное исполнение
ТУ 25.02.ЭД1.1685-77
Код ОКП 42 1892

НАЗНАЧЕНИЕ

Блок управления релейного регулятора БУ21 предназначен для применения в схемах автоматического регулирования различных технологических параметров в качестве блоков управления, а также вспомогательных устройств к регулирующим приборам.

ФУНКЦИОНАЛЬНЫЕ ВОЗМОЖНОСТИ

- Переключение вида управления цепями нагрузки релейного регулятора с автоматического на ручное, либо от внешних приборов, фиксируемое с помощью галетного переключателя.
- Ручное управление с помощью кнопочного переключателя “Больше” - “Меньше” с самовозвратом.
- Электрическая блокировка от одновременного включения переключателей “Больше” / “Меньше”.
- Световая сигнализация, осуществляемая двумя индикаторами с кнопкой выключения индикации.

ТЕХНИЧЕСКИЕ ХАРАКТЕРИСТИКИ

- **Конструктивное исполнение:**
  - Габаритные размеры – 60х60х165мм;
  - Масса – не более 0.6кг;
  - Монтаж – щитовой;
  - Подключение – штепсельный разъем.
- **Допустимые электрические нагрузки** переключателя управления и кнопочного переключателя (постоянный и переменный ток):
  - Напряжение – от 20 до 300В;
  - Ток – от 0.033 до 0.6А;
  - Разрывная мощность – до 25ВА.

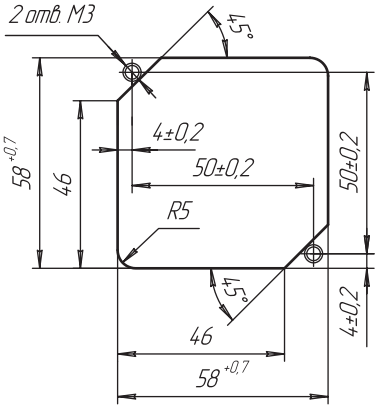

Разметка выреза и отверстий под крепление блока БУ21

Приборы и Автоматика +7(495)712-32-09, 712-32-18, 988-09-59 www.k-avtomatika.ru 9880959@mail.ru